Invacare® SB® 755

it Letto ortopedico
Manuale d'uso

Il presente manuale deve essere fornito all'utilizzatore del prodotto.
PRIMA di utilizzare il prodotto, È NECESSARIO leggere il presente manuale e conservarlo per poterlo consultare in futuro.

Yes, you can.

©2018 Invacare Corporation
Tutti i diritti riservati. È proibita la riproduzione, la duplicazione o la modifica parziale o completa, salvo previa autorizzazione scritta da parte di Invacare. I marchi sono contrassegnati da ™ e ®. Tutti i marchi sono di proprietà o licenza di Invacare Corporation o di sue affiliate, salvo indicazione contraria.

Sommario

1 Generale 4
1.1 Introduzione 4
1.1.1 Simboli in questo manuale 4
1.2 Uso previsto 4
1.2.1 Operatore previsto 4
1.3 Durata 4
1.4 Conformità 4
1.4.1 Norme specifiche di prodotto 5
1.5 Informazioni sulla garanzia. 5
1.6 Limiti di responsabilità. 5

2 Sicurezza 6
2.1 Informazioni generali sulla sicurezza. 6
2.2 Materassi 6
2.3 Informazioni sulla sicurezza relative alle interferenze elettromagnetiche. 7
2.4 Etichette e simboli sul prodotto. 8
2.4.1 Etichetta del prodotto 8
2.4.2 Altri simboli 8

3 Azionamento del letto 10
3.1 Informazioni generali sulla sicurezza. 10
3.2 Configurazione 10
3.3 Parti principali del letto. 10
3.4 Funzionamento delle sponde laterali 10
3.4.1 Azionamento della sponda laterale Scala 2 11
3.4.2 Sponde laterali Britt V e Line 11
3.4.3 Sponde laterali Verso II 11
3.4.4 Funzionamento della sponda laterale Torill 12
3.5 Pulsantiera HB85 / HL85 12
3.5.1 Funzione di bloccaggio. 13
3.6 Soft Control 13
3.7 Ruote e freni 13
3.7.1 Freno delle ruote. 13
3.7.2 Impianto frenante centrale. 13
3.8 Asta di sollevamento. 14
3.8.1 Posizionare l'alzamalati. 14
3.8.2 Regolazione in altezza della maniglia 14
3.9 Rilascio di emergenza di una sezione di rete 15

4 Manutenzione 16
4.1 Informazioni generali per la manutenzione. 16
4.2 Pulizia e disinfezione 16
4.2.1 Informazioni generali sulla sicurezza 16
4.2.2 Intervalli di pulizia 16
4.2.3 Pulizia a mano 16
4.2.4 Pulizia in un sistema di lavaggio automatico 16
4.2.5 Disinfezione 17

5 Dopo l'utilizzo 18
5.1 Smaltimento 18
5.2 Ricondizionamento 18

6 Guida alla soluzione dei problemi 19
6.1 Guida alla risoluzione dei problemi 19

7 Dati Tecnici 20
7.1 Dimensioni del letto 20
7.2 Dimensioni delle sponde laterali 20
7.3 Pesi massimi 21
7.4 Pesi 21
7.5 Dimensioni consentite del materasso 22
7.6 Condizioni ambientali 22
7.7 Impianto elettrico 22

8 Compatibilità elettromagnetica (EMC) 23
8.1 Informazioni generali sulla compatibilità elettromagnetica (EMC). 23
8.2 Emissioni elettromagnetiche 23
8.3 Immunità elettromagnetica 23

1 Generale

1.1 Introduzione

Il presente manuale d'uso contiene informazioni importanti sulla gestione del prodotto. Per garantire un utilizzo sicuro del prodotto, leggere attentamente il manuale d'uso e seguire le istruzioni di sicurezza.

Si noti che alcune sezioni contenute nel presente manuale d'uso potrebbero non riguardare il proprio prodotto, in quanto il presente manuale si applica a tutti i modelli disponibili (alla data di stampa). Se non specificato diversamente, ogni sezione di questo manuale si riferisce a tutti i modelli del prodotto.

I modelli e le configurazioni disponibili nel proprio paese sono riportati nei listini prezzi specifici per paese.

Invacare si riserva il diritto di modificare le specifiche del prodotto senza ulteriore preavviso.

Prima di leggere il presente manuale, verificare di essere in possesso dell'ultima versione, che può essere scaricata dal sito web Invacare sotto forma di PDF.

Se si ritiene che la dimensione dei caratteri nella versione cartacea del Manuale d'uso sia di difficile lettura, è possibile scaricare la versione PDF dal sito web. Il PDF può essere ingrandito sullo schermo in modo da ottenere una dimensione dei caratteri più facile da leggere.

Per ulteriori informazioni sul prodotto, ad esempio le note sulla sicurezza del prodotto e i richiami di prodotti, si prega di contattare il proprio rappresentante Invacare. Vedere gli indirizzi alla fine del presente documento.

1.1.1 Simboli in questo manuale

In questo manuale tutte quelle situazioni non sicure o pericolose che possono portare a lesioni alle persone o danni ai materiali sono evidenziate mediante simboli e avvertimenti. Qui di seguito sono riportate le spiegazioni di tutti i possibili avvertimenti.

ATTENZIONE
Indica una situazione pericolosa che, se non evitata, potrebbe essere causa di morte o lesioni gravi.

AVVERTENZA
Indica una situazione pericolosa che, se non evitata, potrebbe essere causa di lesioni minori o leggere.

IMPORTANTE
Indica una situazione pericolosa che, se non evitata, potrebbe essere causa di danni al prodotto.

Consigli e raccomandazioni
Indica consigli, raccomandazioni e informazioni utili per un uso efficace e senza inconvenienti.

1.2 Uso previsto

Il letto è stato progettato per l'assistenza domiciliare e per l'assistenza a lungo termine:

- *Ambiente applicativo 3*; assistenza a lungo termine in campo medico in cui è richiesta la supervisione medica ed è fornito il monitoraggio, se necessario, e in cui possono essere fornite apparecchiature elettromedicali impiegate nelle procedure mediche al fine di aiutare a mantenere o migliorare le condizioni del paziente.
- *Ambiente applicativo 4*; assistenza prestata in un contesto domiciliare, dove le apparecchiature elettromedicali sono utilizzate per alleviare o compensare una lesione, una disabilità o una malattia.

- Il letto è destinato esclusivamente all'uso al chiuso.
- Il letto è indicato per pazienti adulti di altezza uguale o superiore a 146 cm, con peso uguale o superiore a 40 kg e con un indice di massa corporea (BMI) uguale o superiore a 17.
- Il letto non è adatto al trasporto dei pazienti. Può essere spostato all'interno di una stanza con un paziente sdraiato. Le ruote orientabili sono bloccabili.
- Il letto non è concepito per i pazienti psichiatrici.
- Il peso massimo dell'utilizzatore e il carico massimo per un utilizzo sicuro sono elencati sull'etichetta del prodotto e nella sezione relativa ai dati tecnici riportata in questo manuale.

ATTENZIONE!
Qualsiasi altro tipo di utilizzo o l'utilizzo non conforme potrebbe causare situazioni di pericolo. *Invacare®* declina ogni responsabilità per qualsiasi utilizzo, modifica o montaggio del prodotto diverso da quanto indicato nel presente manuale d'uso.

1.2.1 Operatore previsto

Il presente prodotto è destinato all'utilizzo da parte di un operatore sanitario o dalla singola persona adeguatamente formati.

La pulsantiera può essere utilizzata anche dalla persona sdraiata nel letto.

1.3 Durata

La durata prevista per questo prodotto è di otto anni, a condizione che sia utilizzato quotidianamente e in conformità alle istruzioni per la sicurezza, secondo gli intervalli di manutenzione e l'uso corretto del prodotto come indicato nel presente manuale. La durata effettiva può variare a seconda della frequenza e dell'intensità d'uso.

1.4 Conformità

La qualità è fondamentale perché l'azienda operi nel rispetto e nell'ambito della norma ISO 13485.

Il prodotto è dotato di marchio CE, in conformità con la Direttiva 93/42/CEE concernente i dispositivi medici della classe 1.

Lavoriamo costantemente per garantire che l'impatto ambientale dell'azienda a livello locale e globale sia ridotto al minimo.

Garantiamo di utilizzare esclusivamente materiali e componenti conformi alla direttiva REACH.

Rispettiamo le normative ambientali RAEE e RoHS in vigore.

1.4.1 Norme specifiche di prodotto

Il prodotto è stato collaudato ed è risultato conforme alla norma IEC 60601-2-52 (Requisiti particolari per la sicurezza base e prestazioni essenziali dei letti medicali) e a tutte le norme correlate.

Per ulteriori informazioni sulle norme e le disposizioni locali, contattare il rappresentante locale Invacare. Vedere gli indirizzi alla fine del presente documento.

1.5 Informazioni sulla garanzia

Offriamo una garanzia del produttore per il prodotto in conformità di quanto indicato sui Termini e le condizioni generali di vendita applicabili nei rispettivi paesi.

La garanzia può essere fatta valere solo attraverso il fornitore presso il quale è stato acquistato il prodotto.

1.6 Limiti di responsabilità

Invacare non si assume alcuna responsabilità per danni derivanti da:

- Non conformità con il manuale d'uso
- Utilizzo non corretto
- Consumo e usura naturali
- Montaggio o preparazione non corretti da parte dell'acquirente o di terzi
- Modifiche tecniche
- Modifiche non autorizzate e/o utilizzo di pezzi di ricambio non adatti

2 Sicurezza

2.1 Informazioni generali sulla sicurezza

ATTENZIONE!
Rischio di intrappolamento / soffocamento
Rischio di intrappolamento / soffocamento tra la rete, la sponda laterale e il pannello o tra le parti in movimento e gli oggetti che si trovano intorno al letto.
- Il letto non deve essere utilizzato da persone sotto i 12 anni di età o da persone dalla corporatura mediamente equivalente a quella di un bambino di 12 anni o più piccolo.
- Il letto, insieme alle sponde laterali, non deve essere utilizzato da persone di altezza inferiore a 146 cm, con peso inferiore a 40 kg o con indice di massa corporea (BMI) inferiore a 17.
- La compressione del materasso può aumentare il livello di rischio nel tempo. Monitorare periodicamente gli spazi tra il letto, il materasso e/o la sponda laterale. Sostituire il materasso se gli spazi possono comportare il rischio di intrappolamento.

ATTENZIONE!
Rischio di scivolamento attraverso le aperture
Il letto soddisfa tutti i requisiti relativi alle distanze massime. Tuttavia, le persone dalla corporatura piccola corrono il rischio di scivolare attraverso le aperture tra le sponde laterali o attraverso l'apertura tra la sponda laterale e la rete.
- Prestare particolare attenzione, se il letto viene utilizzato da persone dalla corporatura piccola.

ATTENZIONE!
Pericolo di lesioni o danni al prodotto
Un utilizzo improprio dei cavi può causare scosse elettriche e il guasto del prodotto.
- Non piegare, tagliare o altrimenti danneggiare il cavo di alimentazione principale.
- Non far passare le ruote orientabili sopra il cavo di alimentazione principale.
- Non portare il cavo di alimentazione principale in contatto con le parti in movimento.
- Prima di spostare il letto, scollegare la spina dalla presa di alimentazione elettrica.
- Quando si usa il letto controllare che nessun cavo (di alimentazione o di altre apparecchiature) venga schiacciato o danneggiato.
- Mantenere tutti i componenti e gli accessori del letto a una distanza minima di 30 cm da superfici riscaldate e al riparo dalla luce diretta del sole.

ATTENZIONE!
Rischio di inciampo, aggrovigliamento o soffocamento
Il posizionamento non corretto dei cavi può determinare un rischio di inciampo, aggrovigliamento o strangolamento.
- Assicurarsi che tutti i cavi siano posizionati e fissati correttamente.
- Assicurarsi che non ci siano anelli o eccessi di cavo che fuoriescono dal prodotto.

AVVERTENZA!
Rischio di intrappolamento delle dita nelle parti in movimento del letto.
- Prestare attenzione alle dita.

AVVERTENZA!
- Quando la persona sale o scende dal letto, abbassare sempre il letto a un'altezza appropriata. Lo schienale può essere utilizzato come supporto. Assicurarsi che la sezione cosce e gambe sia in orizzontale al fine di evitare di sovraccaricare la rete.
- Abbassare sempre il letto nella posizione più bassa prima di lasciare la persona a letto senza assistenza.
- Assicurarsi che non vi sia nulla sotto, sopra o vicino al letto che possa limitarne la regolazione dell'altezza, ad esempio mobili, sollevatori o telai di finestre.

AVVERTENZA!
Accessori non originali o non corretti possono alterare il funzionamento e la sicurezza del prodotto.
- Utilizzare esclusivamente accessori originali del prodotto in uso.
- In considerazione delle differenze regionali, fare riferimento al catalogo o al sito web locale di Invacare per gli accessori disponibili o contattare il rappresentante locale Invacare. Vedere gli indirizzi alla fine del presente documento.

2.2 Materassi

ATTENZIONE!
Questioni relative alla sicurezza per la combinazione di sponde e materassi:
Al fine di ottenere il maggior livello di sicurezza possibile, quando sul letto si utilizzano delle sponde, è importante rispettare le misure massime e minime per i materassi.
- Per le misure corrette del materasso, fare riferimento alla tabella relativa ai materassi nel capitolo *7 Dati Tecnici, pagina 20*.

ATTENZIONE!
Rischio di intrappolamento e/o di soffocamento
- L'utilizzatore potrebbe rimanere intrappolato e/o soffocare, se lo spazio orizzontale tra il lato del materasso e la parte interna della sponda è troppo grande. Rispettare la larghezza (e la lunghezza) minima dei materassi insieme a una determinata sponda, come indicato nella tabella relativa ai materassi nel capitolo *7 Dati Tecnici, pagina 20* .
- Attenzione: l'utilizzo di materassi molto spessi o morbidi (a bassa densità) o una combinazione di entrambi aumenta tale rischio.

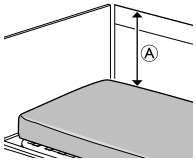

ATTENZIONE!
Pericolo di caduta
L'utilizzatore può cadere oltre il bordo e ferirsi in modo grave, se la distanza verticale Ⓐ tra la parte superiore del materasso e il bordo della sponda/testata del letto è troppo piccola. Vedere l'immagine riportata sopra.
- Mantenere sempre una distanza minima Ⓐ di 22 cm.
- Rispettare l'altezza massima dei materassi insieme alla sponda, come indicato nella tabella relativa ai materassi nel capitolo *7 Dati Tecnici, pagina 20*.

2.3 Informazioni sulla sicurezza relative alle interferenze elettromagnetiche

ATTENZIONE!
Rischio di malfunzionamento dovuto a interferenze elettromagnetiche
Possono verificarsi interferenze elettromagnetiche tra questo prodotto e altre apparecchiature elettriche, che possono disturbare le funzioni di regolazione elettrica di questo prodotto. Per prevenire, ridurre o eliminare tali interferenze elettromagnetiche:
- Utilizzare esclusivamente cavi, accessori e pezzi di ricambio originali, non aumentare le emissioni elettromagnetiche né ridurre l'immunità elettromagnetica di questo prodotto.
- Non utilizzare apparecchiature di comunicazione in radiofrequenza (RF) portatili a una distanza inferiore a 30 cm da qualsiasi parte di questo prodotto (compresi i cavi).
- Non utilizzare questo prodotto nelle vicinanze di apparecchiature chirurgiche ad alta frequenza in funzione e della stanza schermata da RF di un sistema per la risonanza magnetica in cui l'intensità dei disturbi elettromagnetici sia elevata.
- In presenza di disturbi, aumentare la distanza tra questo prodotto e le altre apparecchiature oppure disinserire queste ultime.
- Fare riferimento alle informazioni dettagliate e seguire le linee guida riportate nel capitolo *8 Compatibilità elettromagnetica (EMC), pagina 23*.

ATTENZIONE!
Rischio di malfunzionamento dovuto a interferenze elettromagnetiche
Non utilizzare questo letto nelle vicinanze o sopra ad altre apparecchiature elettriche, se non come specificato di seguito, in quanto ciò può causarne il malfunzionamento. Se un tale utilizzo fosse necessario, controllare attentamente che il letto e le altre apparecchiature funzionino normalmente. Questo letto può essere utilizzato con accessori approvati da Invacare e apparecchiature elettromedicali collegate al cuore (modalità intracardiaca) o ai vasi sanguigni (modalità intravascolare), a condizione che vengano soddisfatte le condizioni seguenti:
- Le apparecchiature elettromedicali non devono essere fissate ad accessori metallici del letto come sponde, alzamalati, asta per flebo, pannelli, ecc.
- Il cavo di alimentazione elettrica delle apparecchiature elettromedicali deve essere tenuto debita a distanza dagli accessori o dalle altre parti mobili del letto.

2.4 Etichette e simboli sul prodotto

2.4.1 Etichetta del prodotto

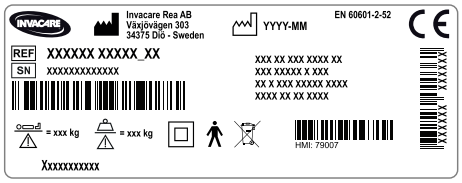

L'etichetta del prodotto è applicata sul telaio del letto e contiene le informazioni principali sul prodotto, compresi i dati tecnici.

Simboli

SN	Numero di serie
REF	Codice di riferimento
	Indirizzo del produttore
	Data di fabbricazione
	Peso massimo dell'utilizzatore
	Carico massimo per un utilizzo sicuro
	Apparecchiatura di CLASSE II
	Parte applicata di tipo B
	Conforme alle direttive RAEE
CE	Questo prodotto è conforme alla direttiva 93/42/CEE relativa ai dispositivi medici. La data di lancio del prodotto è indicata nella dichiarazione di conformità CE.

Abbreviazioni per i dati tecnici:

- Iin = Corrente di ingresso
- Uin = Tensione assorbita
- Int. = Intermittenza
- AC = Corrente alternata
- Max = massimo
- min = minuti

Per ulteriori informazioni sui dati tecnici, fare riferimento a *7 Dati Tecnici, pagina 20*.

2.4.2 Altri simboli

	Consultare il manuale d'uso
≥ 40 kg ≥ 146 cm BMI ≥ 17	Definizione del peso minimo, dell'altezza minima e dell'indice di massa corporea minimo di un utilizzatore adulto Per le misure corrette del materasso, fare riferimento alla documentazione per l'utilizzatore.
	Indica che il letto può essere utilizzato con sistemi di lavaggio automatico. (Presente solo sulla versione lavabile)
	Indica la posizione della connessione dei sistemi di equalizzazione del potenziale. (Non presente su tutte le versioni di questo prodotto)
	Peso totale del prodotto con il carico massimo per un utilizzo in sicurezza
	Limite di temperatura
	Limite di umidità
	Limite di pressione atmosferica
	Condizioni di trasporto e stoccaggio
	Condizioni di funzionamento

Etichetta sulle sponde laterali a 3/4 di lunghezza

Max 6cm	Indica lo spazio massimo fra la sponda laterale e la testiera del letto.

Etichette sulle sponde laterali Torill

A > 3 cm < 6 cm	Indica le posizioni di montaggio consentite e lo spazio fra le sponde laterali e i pannelli. Parte superiore: se sul lato del letto è installata solo una sponda laterale. Parte inferiore: se sullo stesso lato del letto sono installate due sponde laterali.
	Indica la versione sinistra della sponda laterale lunga Torill, da installare solo sul lato sinistro del letto. *Solo per versione lunga Torill*
	Indica la versione destra della sponda laterale lunga Torill, da installare solo sul lato destro del letto. *Solo per versione lunga Torill*

3 Azionamento del letto

3.1 Informazioni generali sulla sicurezza

ATTENZIONE!
Pericolo di lesioni alle persone e danni al prodotto.
- Il letto deve essere posizionato in modo tale che la regolazione dell'altezza non sia ostacolata, ad esempio, da sollevatori o mobili.
- Fate attenzione che nessuna parte del corpo sia schiacciata tra le parti fisse (ad esempio sponde, testate, ecc.) e le parti in movimento.
- La pulsantiera non deve essere utilizzata dai bambini.

ATTENZIONE!
Pericolo di lesioni
Se il letto viene utilizzato da utilizzatori agitati o confusi o con spasmi:
- quando il letto è dotato di pulsantiera bloccabile, bloccarne il funzionamento
- oppure assicurarsi che la pulsantiera sia fuori dalla portata dell'utilizzatore.

3.2 Configurazione

IMPORTANTE!
- Il disimballaggio e l'installazione devono essere eseguiti da un tecnico e da un rivenditore specializzato secondo quanto descritto nel manuale per la manutenzione.
- Gli accessori, forniti insieme al letto, devono essere montati da un tecnico o da un rivenditore specializzato come descritto nel manuale per la manutenzione o nella documentazione fornita insieme agli accessori.

Contenuto della fornitura

- Letto completo di ruote orientabili, centralina e rete del materasso

Gli accessori, come le testate del letto, le sponde, l'alzamalati, ecc. sono forniti a parte.

Prima dell'utilizzo del letto

1. Portare il letto nella sua posizione corretta.
2. Collegare il letto all'alimentazione.

3.3 Parti principali del letto

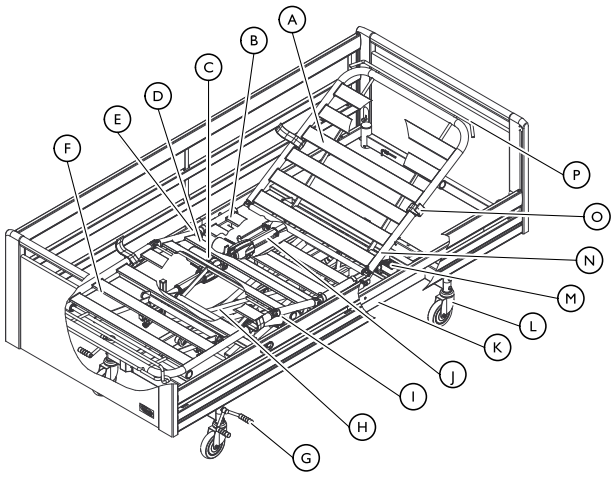

Parti del letto standard:

- Ⓐ Schienale
- Ⓑ Sezione della seduta
- Ⓒ Motore della sezione delle gambe
- Ⓓ Sezione delle cosce
- Ⓔ Motore della sezione delle cosce
- Ⓕ Sezione delle gambe
- Ⓖ Pedale del freno - freno centrale
- Ⓗ Bracci a forbice
- Ⓘ Metà inferiore della rete del materasso
- Ⓙ Motore dello schienale
- Ⓚ Telaio base
- Ⓛ Freno - ruota con freno
- Ⓜ Centralina
- Ⓝ Metà superiore della rete del materasso
- Ⓞ Fermo per il materasso
- Ⓟ Estensione rete materasso

3.4 Funzionamento delle sponde laterali

ATTENZIONE!
Rischio di intrappolamento o di soffocamento
Rischio di intrappolamento o soffocamento tra la rete, la sponda laterale e il pannello.
- Verificare sempre che il montaggio e il serraggio delle sponde laterali siano corretti.

ATTENZIONE!
Pericolo di caduta
- Non lasciare mai l'utilizzatore a letto senza sorveglianza con la sponda laterale abbassata.
- Se si lascia l'utilizzatore senza sorveglianza, assicurarsi che la sponda laterale sia bloccata correttamente nella posizione più alta.

AVVERTENZA!
Se non è bloccata correttamente, la sponda laterale può cadere.
- Tirare/premere la barra superiore della sponda laterale per assicurarsi che il sistema di bloccaggio sia innestato correttamente.

AVVERTENZA!
Pericolo di lesioni
Rischio di intrappolamento o di schiacciamento durante l'azionamento della sponda laterale.
- Prestare attenzione alle proprie dita e alle parti del corpo del paziente.
- Non forzare o far cadere la sponda laterale manovrandola.

3.4.1 Azionamento della sponda laterale Scala 2

1.

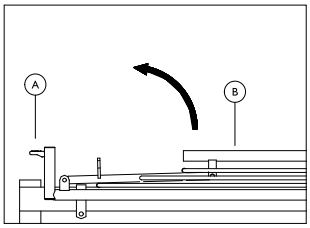

2.

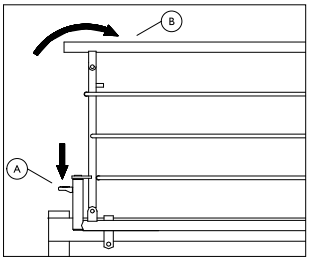

1. **Sollevamento:** Sollevare e tirare la barra superiore Ⓑ della sponda laterale verso l'estremità sulla quale è posizionato il meccanismo di bloccaggio (pulsante di rilascio) Ⓐ. Assicurarsi che sia bloccata in posizione.
2. **Abbassamento:** Premere il pulsante di rilascio Ⓐ e spingere la barra superiore Ⓑ della sponda laterale allontanandola dal meccanismo di bloccaggio.

3.4.2 Sponde laterali Britt V e Line

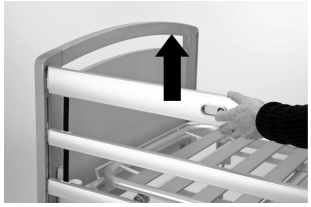

Bloccaggio / Posizione superiore
Sollevare la parte superiore in legno della barra della sponda laterale, fino all'inserimento del perno di bloccaggio con uno scatto sonoro ben distinto

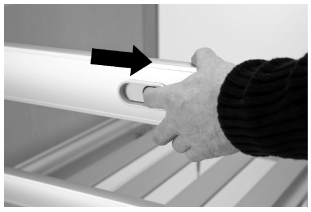

Rilascio
Sollevare la parte superiore in legno della barra della sponda laterale e premere i due anelli di bloccaggio.

Abbassamento / Posizione inferiore
Abbassare la sponda laterale.

Utilizzo di estensione dell'altezza della sponda

Alle sponde Line e Britt V può essere aggiunta un'estensione dell'altezza. Un'estensione dell'altezza della sponda aumenta lo spessore consentito del materasso di 15 cm.

ATTENZIONE!
Pericolo di lesioni o di morte
Un'estensione dell'altezza della sponda montato in modo non corretto può staccarsi. Aumenta pertanto il rischio per l'utente di cadere dal letto.
– Assicurarsi che l'estensione dell'altezza della sponda sia installata correttamente sulla sponda. Fare riferimento al manuale d'uso dell'estensione dell'altezza della sponda.
– Assicurarsi di utilizzare l'estensione dell'altezza della sponda corretta per la sponda in questione (la forma deve corrispondere alla forma della sponda). L'etichetta presente sull'estensione dell'altezza della sponda determina a quale sponda appartiene. Vedere l'immagine riportata di seguito.

Estensione dell'altezza della sponda LINE:

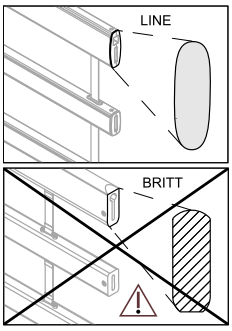

Estensione dell'altezza della sponda BRITT V:

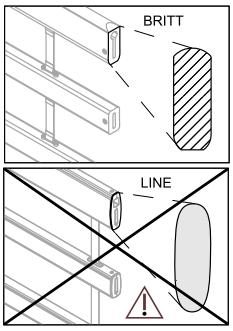

3.4.3 Sponde laterali Verso II

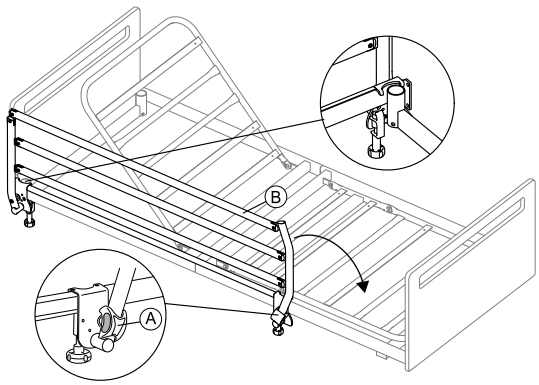

Abbassamento per aprire la sponda laterale

1. Tenere la barra superiore Ⓑ con una mano e tirare il pulsante di blocco Ⓐ con l'altra mano.
2. Per rilasciare il pulsante di blocco, tirare la barra superiore lateralmente.
3. Abbassare la sponda laterale fino alla sua posizione più bassa.

Sollevamento per chiudere la sponda laterale

1. Tirare la barra superiore Ⓑ e sollevare la sponda laterale fino a farla innestare correttamente nel sistema di bloccaggio.

3.4.4 Funzionamento della sponda laterale Torill

ATTENZIONE!
Pericolo di caduta
La posizione centrale della sponda laterale non fornisce protezione contro la caduta dal letto.
– Solo la posizione più alta è prevista per ridurre il rischio di caduta accidentale dell'utilizzatore finale dal letto.
– La posizione centrale deve essere usata solo per fornire supporto quando l'utilizzatore finale si sdraia o si alza dal letto.

Sollevamento della sponda laterale

IMPORTANTE!
Non premere i pulsanti di rilascio mentre si solleva la sponda laterale.

1.

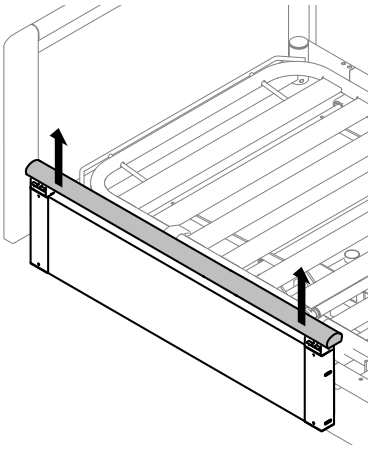

Tirare la barra superiore verso l'alto con entrambe le mani posizionate una sull'estremità sinistra e una sull'estremità destra.

2.

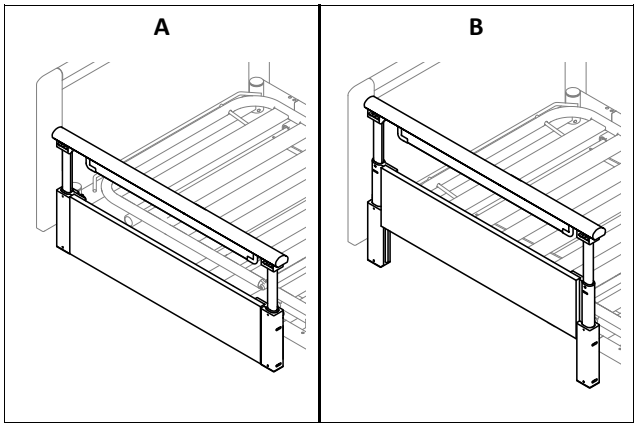

Per sollevare la sponda laterale nella posizione centrale (A), smettere di tirarla verso l'alto dopo aver udito uno scatto sonoro.
Per sollevare la sponda laterale nella posizione più alta (B), tirarla verso l'alto fino all'arresto superiore.

3. Spingere la barra superiore verso il basso per accertarsi che sia bloccata correttamente.

Se la sponda laterale non si blocca correttamente, eseguire i passaggi seguenti per ripristinare il funzionamento.
- Tirare la barra superiore verso l'alto fino al suo arresto senza premere i pulsanti di blocco.
- Abbassare la sponda laterale fino alla sua posizione più bassa, come descritto di seguito.

Abbassamento della sponda laterale

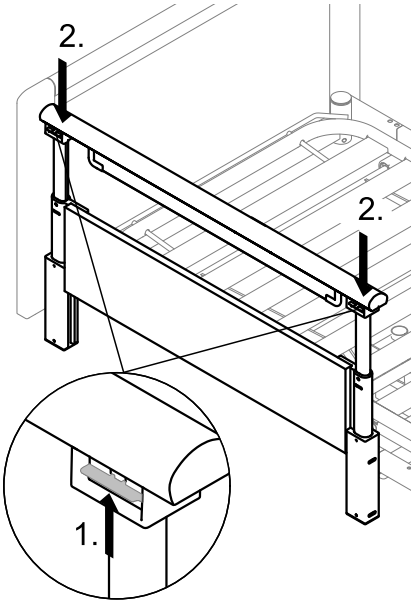

1. Premere e tenere premuti i due pulsanti di rilascio.
2. Per abbassare la sponda laterale nella posizione centrale, spingere la barra superiore verso il basso e rilasciare i due pulsanti di rilascio dopo aver oltrepassato la posizione di bloccaggio superiore.
   Per abbassare la sponda laterale nella posizione più bassa, spingere la barra superiore verso il basso fino all'arresto più basso, senza rilasciare i due pulsanti di rilascio.

3.5 Pulsantiera HB85 / HL85

La pulsantiera HB85 / HL85 è dotata di cinque pulsanti per azionare le funzioni elettriche del letto. I pulsanti presenti sulla pulsantiera HL85 possono essere bloccati.

Posizione seduta

1. Sollevamento: premere il lato sinistro del pulsante (▲).
2. Abbassamento: premere il lato destro del pulsante (▼).

Sezione dello schienale

1. Sollevamento: premere il lato sinistro del pulsante (▲).
2. Abbassamento: premere il lato destro del pulsante (▼).

Sezione delle gambe

1. Sollevamento: premere il lato sinistro del pulsante (▲).
2. Abbassamento: premere il lato destro del pulsante (▼).

Sezione delle cosce

1. Sollevamento: premere il lato sinistro del pulsante (▲).
2. Abbassamento: premere il lato destro del pulsante (▼).

Regolazione dell'altezza

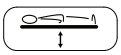

1. Sollevamento: premere il lato sinistro del pulsante (▲).
2. Abbassamento: premere il lato destro del pulsante (▼).

3.5.1 Funzione di bloccaggio

La funzione di bloccaggio impedisce l'utilizzo di alcuni tasti funzione. Indipendentemente dal numero di pulsanti presenti sulla pulsantiera, è possibile bloccarli tutti singolarmente.

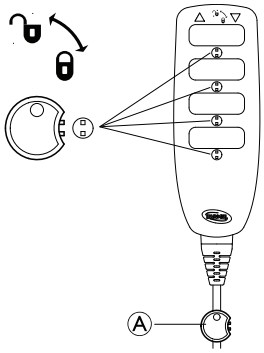

1. Inserire la chiave Ⓐ nella serratura corrispondente sotto la funzione desiderata.
2. Per bloccare, ruotare la chiave in senso orario.
3. Per sbloccare, ruotare la chiave in senso antiorario.

3.6 Soft Control

Tasti Funzione

	Per sollevare il letto, premere il pulsante UP (su).
	Per abbassare il letto, premere il pulsante DOWN (giù).
	Posizione seduta
	Rete del materasso orizzontale
	Pulsante "Discesa dal letto" (solleva lo schienale e porta la sezione delle cosce in posizione orizzontale)
	Sezione delle cosce
	Sezione delle gambe

3.7 Ruote e freni

AVVERTENZA!
Pericolo di intrappolamento/schiacciamento
Tutti i freni si azionano con i piedi.
– Non rilasciare il freno con le dita.

AVVERTENZA!
Pericolo di lesioni
Se i freni non sono bloccati, l'utilizzatore può cadere salendo o scendendo dal letto.
– Inserire sempre i freni prima che l'utilizzatore salga o scenda dal letto o quando si presta assistenza al paziente.
– Va bloccata almeno una delle ruote della testiera o della pediera.

Le ruote possono lasciare segni su differenti pavimenti porosi - come le superfici trattate non correttamente o non trattate affatto. Per evitare che le ruote lascino segni, *Invacare®* consiglia di inserire una protezione adeguata tra le ruote e il pavimento.

3.7.1 Freno delle ruote

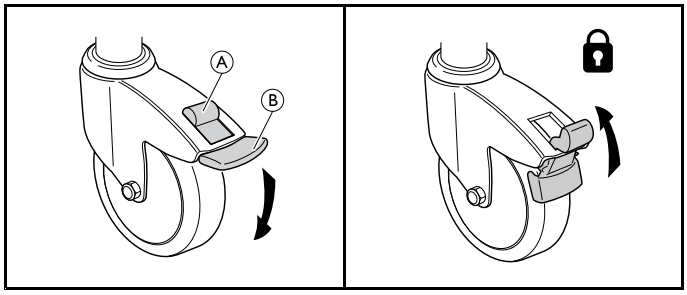

Inserimento del freno - Premere il pedale esterno Ⓑ

Disinserimento del freno - Rilasciare il pulsante di rilascio Ⓐ.

3.7.2 Impianto frenante centrale

Tutte le ruote sono bloccate in seguito al blocco di uno dei pedali.

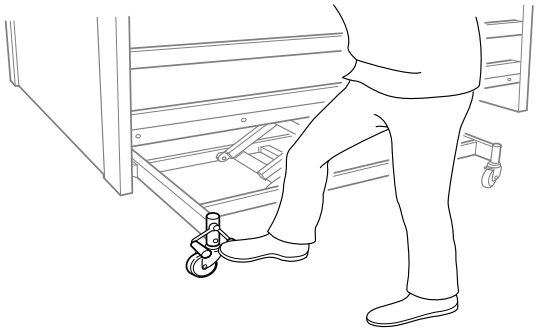

Per inserire i freni, posizionarsi sempre a metà del lato lungo del letto.

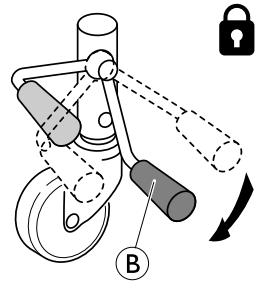

1. Inserire i freni:
   Premere il pedale rosso Ⓑ.

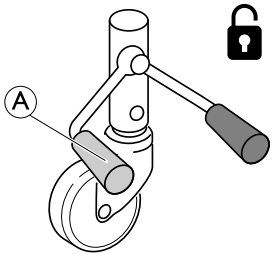

1. Disinserire i freni:
   Premere il pedale verde Ⓐ fino a portare il freno in **posizione neutra** = Entrambi i pedali sullo stesso livello.

Ruota sterzante (opzionale)

Il letto con impianto frenante centrale può essere dotato di una ruota sterzante azionata con il pedale dell'impianto frenante centrale.

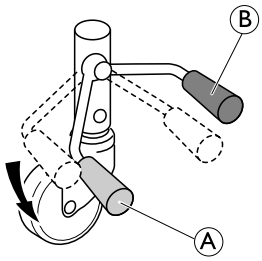

1. Attivazione della funzione sterzante:
   Quando il freno è in posizione neutra, premere il pedale verde Ⓐ .
2. Disattivazione della funzione sterzante:
   Quando la funzione sterzante è attivata; premere il pedale rosso Ⓑ , fino a portare il freno in posizione neutra.

3.8 Asta di sollevamento

ATTENZIONE!
Pericolo di lesioni
Il letto potrebbe ribaltarsi se la maniglia viene utilizzata quando l'asta di sollevamento si trova in posizione lontana dal letto.
– L'asta di sollevamento deve sempre essere posizionata con la maniglia sull'area del letto.
– Non superare il carico massimo dell'asta di sollevamento, ovvero 80 kg.

3.8.1 Posizionare l'alzamalati

L'alzamalati può essere posizionato a sinistra o a destra della testata del letto.

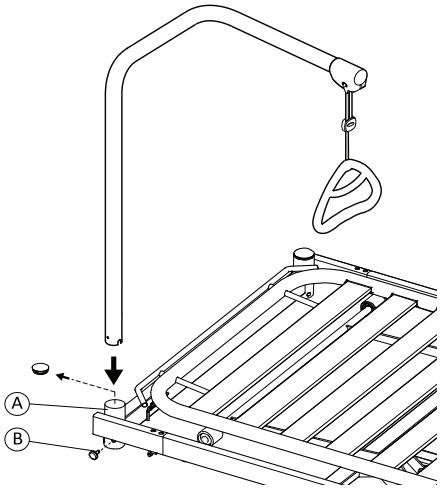

1. Togliere il tappo in plastica dal tubo dell'alzamalati Ⓐ sulla testata del letto.
2. Inserire l'alzamalati nell'apposito tubo e fissarlo con la vite ad alette Ⓑ.

L'alzamalati girevole non va fissato con la vite ad alette in quanto deve essere libero di scorrere sul lato del letto.

3.8.2 Regolazione in altezza della maniglia

L'altezza della maniglia deve essere sempre regolata secondo le esigenze dell'utilizzatore.

1.

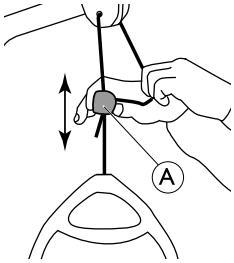

2.

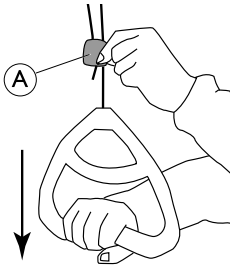

1. Tenere il cavo verso l'esterno facendo scorrere il meccanismo di bloccaggio in plastica Ⓐ verso l'alto o verso il basso fino a portare la maniglia all'altezza desiderata.
2. Bloccare la maniglia ripremendo il cavo nel meccanismo di bloccaggio Ⓐ quindi tirare la maniglia verso il basso.

IMPORTANTE!
Dopo aver regolato l'altezza della maniglia:
– Controllare che i due cavi sopra il meccanismo di bloccaggio siano paralleli e che si trovino all'interno di tale meccanismo.
– Assicurarsi che il cavo sia bloccato correttamente tirando forte la maniglia.

3.9 Rilascio di emergenza di una sezione di rete

In caso di mancanza di corrente o di non funzionamento del motore, potrebbe essere necessario un rilascio di emergenza dello schienale, della sezione delle cosce o di quella delle gambe. NON è possibile eseguire il rilascio di emergenza della regolazione dell'altezza.

AVVERTENZA!
Pericolo di lesioni
- È necessario minimo due persone per il rilascio di emergenza di una sezione della rete.
- Quando si rilascia una sezione di rete, questa potrà abbassarsi rapidamente. Non mettere le mani sotto la rete durante l'abbassamento.

IMPORTANTE!
- Scollegare la spina dalla presa di alimentazione prima del rilascio di emergenza della rete.

1. Entrambe le persone devono mantenere in posizione la sezione del materasso.
2. Una persona individua il motore in questione ed estrae il perno di sicurezza.

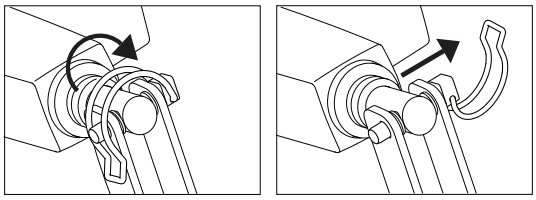

3. Entrambe le persone abbassano lentamente la sezione del materasso finché questa non è completamente abbassata.

4 Manutenzione

4.1 Informazioni generali per la manutenzione

AVVERTENZA!
Pericolo di lesioni o danni
– Non eseguire interventi di manutenzione quando il prodotto è in uso.

Seguire le procedure di manutenzione descritte nel presente manuale per un funzionamento continuo del prodotto.

4.2 Pulizia e disinfezione

4.2.1 Informazioni generali sulla sicurezza

AVVERTENZA!
Rischio di contaminazione
– Adottare opportune precauzioni per la propria protezione e utilizzare un'attrezzatura protettiva adeguata.

AVVERTENZA!
Rischio di scosse elettriche e danni al prodotto
– Spegnere il dispositivo e scollegarlo dall'alimentazione, se è collegato.
– Durante la pulizia di componenti elettronici, considerare la loro classe di protezione contro l'ingresso di acqua.
– Assicurarsi che la spina e la presa di corrente a muro non siano esposte agli schizzi d'acqua.
– Non toccare la presa di corrente con le mani bagnate.

IMPORTANTE!
Liquidi inappropriati o metodi errati potrebbero danneggiare il prodotto.
– Tutti i prodotti detergenti e disinfettanti utilizzati devono essere efficaci, compatibili tra loro e devono proteggere i materiali su cui vengono utilizzati durante la pulizia.
– Non utilizzare mai liquidi corrosivi (sostanze alcaline, acidi, ecc.) o detergenti abrasivi. Si consiglia di utilizzare un normale prodotto detergente per la casa, come un detersivo liquido per i piatti, a meno che non siano state fornite indicazioni diverse nelle istruzioni di pulizia.
– Non utilizzare mai solventi (diluente per cellulosa, acetone, ecc.) che modificano la struttura della plastica o che sciolgono le etichette applicate.
– Prima di utilizzare il prodotto, assicurarsi sempre che sia completamente asciutto.

Per la pulizia e la disinfezione in ambienti clinici o di assistenza a lungo termine seguire le linee guida di igiene della struttura.

4.2.2 Intervalli di pulizia

IMPORTANTE!
Per individuare l'eventuale presenza di parti allentate o usurate, assicurare il regolare e buon funzionamento e prevenire la contaminazione:
– Pulire e disinfettare accuratamente e regolarmente il prodotto.
– Prima e dopo qualsiasi procedura di manutenzione, pulire e disinfettare il prodotto in base alle istruzioni riportate nel presente capitolo.
– Pulire e disinfettare il prodotto se è stato a contatto con liquidi biologici.

4.2.3 Pulizia a mano

Componenti elettrici

- Metodo: pulire con un panno umido o una spazzola morbida.
- Temperatura max: 40 °C
- Solventi/sostanze chimiche: acqua
- Asciugatura: asciugare con un panno morbido.

Componenti metallici

- Metodo: pulire con un panno umido o una spazzola morbida. È possibile usare sistemi di pulizia ad acqua pressurizzata, ma non ad alta pressione o a vapore.
- Temperatura max: 40 °C
- Solventi/sostanze chimiche: normali prodotti detergenti per la casa e acqua.
- Asciugatura: asciugare con un panno morbido.

Legno (comprese le cinghie in tessuto sulle sponde laterali, se presenti)

- Metodo: pulire con un panno umido o una spazzola morbida.
- Temperatura max: 40 °C
- Solventi/sostanze chimiche: normali prodotti detergenti per la casa e acqua.
- Asciugatura: asciugare con un panno morbido.

Tessuti (compresi il rivestimento e i materassi)

- Vedere l'etichetta presente su ciascun prodotto.

4.2.4 Pulizia in un sistema di lavaggio automatico

IMPORTANTE!
Solo alcuni componenti del prodotto possono adatti alla pulizia in sistemi di lavaggio automatici o apparecchiature di lavaggio ad alta pressione.
– Per informazioni dettagliate sulla pulizia in sistemi di lavaggio automatici o apparecchiature di lavaggio ad alta pressione, consultare il manuale per la manutenzione del prodotto.
– Tutti gli altri componenti devono essere puliti a mano.

4.2.5 Disinfezione

! **IMPORTANTE!**
- Utilizzare esclusivamente disinfettanti e metodi approvati dall'ente locale competente in materia di controllo delle infezioni e attenersi ai protocolli locali di controllo delle infezioni.
- Altre informazioni sui disinfettanti consigliati sono disponibili all'indirizzo *https://vah-online.de/en/for-users*.

- Metodo: pulire con un panno umido e ben strizzato.
- Solventi/sostanze chimiche: normale disinfettante per la casa.
- Asciugatura: lasciare asciugare il prodotto all'aria.

5 Dopo l'utilizzo

5.1 Smaltimento

Rispettare l'ambiente e riciclare separatamente i differenti materiali e componenti del presente prodotto presso un centro di riciclaggio locale al termine del suo utilizzo.

Lo smaltimento e il riciclaggio dei prodotti usati e degli imballaggi devono essere eseguiti nel rispetto delle leggi e delle normative in materia di gestione dei rifiuti vigenti in ciascun paese. Per ulteriori informazioni, contattare la propria azienda di raccolta rifiuti locale.

5.2 Ricondizionamento

Questo prodotto è adatto per essere riutilizzato. Per il ricondizionamento del prodotto per un nuovo utilizzatore, intraprendere le azioni seguenti:

- Ispezione secondo il piano di manutenzione
- Pulizia e disinfezione

Per le informazioni dettagliate sull'ispezione, la pulizia e la disinfezione, consultare il manuale per la manutenzione di questo prodotto.

6 Guida alla soluzione dei problemi

6.1 Guida alla risoluzione dei problemi

Sintomo	Causa possibile	Soluzione
La sezione del letto non si muove	Finecorsa raggiunto	Azionare il pulsante opposto
Intero letto: Nessuna funzione elettrica funziona	Il letto non è collegato	Collegare il cavo di alimentazione
	Pulsantiera non collegata	Assicurarsi che la pulsantiera sia collegata correttamente alla centralina.
	Pulsantiera difettosa	Per riparare la pulsantiera, contattare il rivenditore o un tecnico
	Centralina difettosa	Per sostituire la pulsantiera, contattare il rivenditore o un tecnico
	Cavi aggrovigliati o schiacciati	Per sostituire i cavi, contattare il rivenditore o un tecnico
Mancata apertura/chiusura della sponda laterale	Meccanismo di bloccaggio difettoso	Per riparare la sponda laterale, contattare il rivenditore o un tecnico

7 Dati Tecnici

7.1 Dimensioni del letto

- Tutte le misure sono indicate in centimetri.
- Tutti gli angoli sono indicati in gradi.
- Tutti gli angoli e le misure sono indicati senza tolleranze.

Le misure delle lunghezze indicate fanno riferimento al letto non allungato. Il letto può essere allungato rispettivamente di 5 e 10 cm su entrambe le estremità.

Le misure delle altezze indicate fanno riferimento al letto con rotelle di 10 cm di diametro. Le altezze variano a seconda che le rotelle installate siano grandi o piccole.

Invacare® si riserva il diritto di modificare senza preavviso le misure e gli angoli indicati.

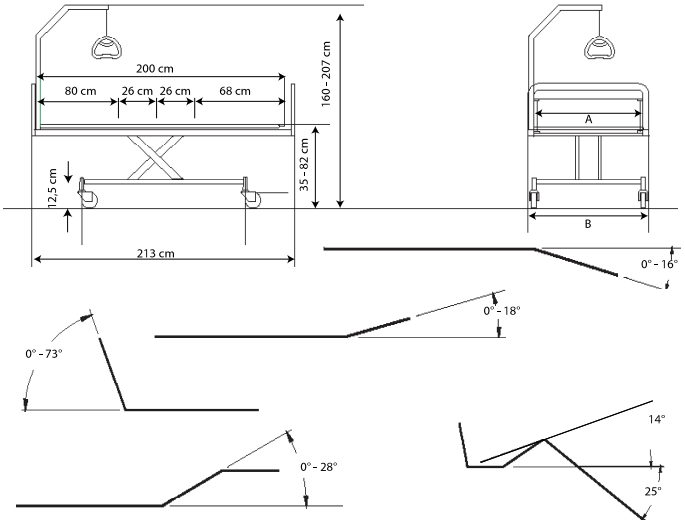

	SB 755
Larghezza della rete del materasso A	85 / 90 / 105 / 120 cm
Larghezza totale B	95 / 100 / 115 / 130 cm
Lunghezza della rete del materasso	200 (80+26+26+68) cm
Lunghezza totale	213 cm
Altezza del letto dal pavimento	35 – 82 cm
Altezza della base dal pavimento	15 cm
Altezza totale (con alzamalati)	160 – 207 cm

7.2 Dimensioni delle sponde laterali

Sponda laterale	Tipo	Misure	Informazioni
Linea standard	Sponda laterale in alluminio a tutta lunghezza	206 cm x 40 cm	Montata sui binari di guida del pannello. Pulsanti di rilascio al centro.
Linea allungabile	Sponda laterale in alluminio a tutta lunghezza con estensione telescopica	206-226 cm x 40 cm	Montata sui binari di guida del pannello. Pulsanti di rilascio al centro.
Britt V	Sponda laterale in legno a tutta lunghezza	205 cm x 40 cm	Montata sui binari di guida del pannello. Pulsanti di rilascio al centro.
Scala Basic 2 / Scala Basic Plus 2	Sponda laterale in acciaio abbattibile a 3/4 di lunghezza	168 cm x 40 cm	Montata sul tubo laterale. Pulsante di rilascio nella sezione testa.
Scala Medium 2	Sponda laterale in acciaio abbattibile a 3/4 di lunghezza	165 cm x 46 cm	Montata sul tubo laterale. Pulsante di rilascio nella sezione testa.
Scala Decubi 2	Sponda laterale in acciaio abbattibile a 3/4 di lunghezza	168 cm x 54 cm	Montata sul tubo laterale. Pulsante di rilascio nella sezione testa.
Verso ll	Sponda laterale in acciaio abbattibile a 3/4 di lunghezza	156 cm x 40 cm	Montata sul tubo laterale. Pulsante di rilascio nella sezione piedi.
Torill corta	Sponda laterale separata	76 cm x 56 cm	Montata sul telaio del letto. Pulsanti di rilascio su entrambe le estremità.
Torill lunga	Sponda laterale separata	98 cm x 56 cm	Montata sul telaio del letto. Pulsanti di rilascio su entrambe le estremità.

7.3 Pesi massimi

	Peso massimo dell'utilizzatore (a condizione che il peso del materasso e degli accessori non superi i 35 kg)	200 kg
	Peso massimo per un utilizzo sicuro (compresi gli accessori)	235 kg

7.4 Pesi

Pesi dei letti con componenti elettronici non lavabili

	Larghezza della rete 85 / 90 cm	Larghezza della rete 105 cm	Larghezza della rete 120 cm
Letto completo (accessori esclusi)	88 kg	107 kg	117 kg
Rete, sezione della testa	25 kg	34 kg	37 kg
Rete, sezione delle gambe	23 kg	33 kg	36 kg
Crociera, standard	40 kg	40 kg	44 kg
Crociera, smontabile	18 kg	—	—

Pesi dei letti con componenti elettronici lavabili

	Larghezza della rete 85 / 90 cm	Larghezza della rete 105 cm	Larghezza della rete 120 cm
Letto completo (accessori esclusi)	91 kg	110 kg	120 kg
Rete, sezione della testa	26 kg	35 kg	38 kg
Rete, sezione delle gambe	24 kg	34 kg	37 kg
Crociera, standard	41 kg	41 kg	45 kg
Crociera, smontabile	21 kg	—	—

Pesi delle parti e degli accessori dei letti

	Larghezza della rete 85 / 90 cm	Larghezza della rete 105 cm	Larghezza della rete 120 cm
Sponda laterale Line	4,5 kg/pz	4,5 kg/pz	4,5 kg/pz
Sponda laterale Line, allungabile	6,5 kg/pz	6,5 kg/pz	6,5 kg/pz
Sponda laterale Britt V	7,7 kg/pz	7,7 kg/pz	7,7 kg/pz
Sponda laterale Britt V allungata +10	9,1 kg	9,1 kg	9,1 kg
Sponda laterale Britt V allungata +20	9,5 kg	9,5 kg	9,5 kg
Sponda laterale Scala 2	7,4 kg/pz	7,4 kg/pz	7,4 kg/pz
Sponda laterale Verso II	9,3 kg	9,3 kg	9,3 kg
Sponda laterale Torill corta	6,2 kg	6,2 kg	6,2 kg
Sponda laterale Torill lunga	7,7 kg	7,7 kg	7,7 kg
Pannello Emma	7 kg/pz	—	—
Pannello Victoria	10 kg/pz	—	—
Pannello Susanne	8,5 kg/pz	9,5 kg/pz	10,5 kg/pz
Pannello Sophie	8,5 kg/pz	9,5 kg/pz	10,5 kg/pz
Pannello Anita	9 kg/pz	—	—
Pannello Piggy	6 kg/pz	—	—
Pannello Olivia	9,5 / 10 kg (testiera) 6,5 kg (pediera)	—	—
Alzamalati	4,2 kg	4,2 kg	4,2 kg

Pesi dei pannelli laterali in legno

	Lunghezza del pannello 200 cm	Lunghezza del pannello 210 cm	Lunghezza del pannello 220 cm
Per pannello standard	5,7 kg	5,9 kg	6,2 kg
Per pannello abbassato	6,6 kg	6,8 kg	7,1 kg
Per l'uso con la sponda laterale Scala	7,1 kg	7,4 kg	7,7 kg

7.5 Dimensioni consentite del materasso

L'altezza e la lunghezza consentite del materasso variano a seconda della sponda laterale in uso

Sponde laterali del letto	Dimensioni consentite del materasso		
	Altezza max (cm)	Altezza min (cm)	Lunghezza min (cm)
Line/Line allungabile	18	12	200
Britt V	18	12	200
Scala Basic 2	15	8	200
Scala Basic Plus 2	15	8	200
Scala Medium 2	20	8	200
Scala Decubi 2	29	21	200
Verso II	18	10	200
Torill	16	12	200

Larghezza consentita del materasso (per tutte le sponde laterali)

Larghezza del letto	Larghezza consentita del materasso
85 cm	83–85 cm
90 cm	88–90 cm
105 cm	103–105 cm
120 cm	118–120 cm

7.6 Condizioni ambientali

	Conservazione e trasporto	Funzionamento
Temperatura	Da -10 °C a +50 °C	Da +5 °C a +40 °C
Umidità relativa	Dal 20% al 90% a 30 °C, non condensante	
Pressione atmosferica	Da 800 hPa a 1060 hPa	

Attendere che il prodotto raggiunga la temperatura di esercizio prima di utilizzarlo:

- I tempi di riscaldamento dalla temperatura minima di stoccaggio potrebbero superare 24 ore.
- I tempi di raffreddamento dalla temperatura massima di stoccaggio potrebbero superare 24 ore.

7.7 Impianto elettrico

	Versione non lavabile	Versione lavabile
Tensione di alimentazione	Uin 230 V, c.a., 50–60 Hz (c.a. = corrente alternata)	Uin 100–240 V, c.a., 50–60 Hz (c.a. = corrente alternata)
Corrente di ingresso massima	Iin max. 1,5 A	Iin max. 2,5 A
Intermittenza (funzionamento periodico del motore)	10% 2 min ON / 18 min OFF	
Classe di isolamento	Apparecchiatura di CLASSE II	
Parte applicata di tipo B	Parte applicata conforme ai requisiti specificati per la protezione contro le scosse elettriche a norma IEC60601-1.	
Livello sonoro	55 dB (A)	
Grado di protezione	La centralina, l'alimentatore esterno, i motori e le pulsantiere sono protette secondo le norme IPx4, IPx6 o IPx6w (a seconda della configurazione). Controllare l'etichetta del prodotto collocata sul telaio del letto e l'etichetta presente su ciascun dispositivo elettrico per verificare la corretta classe IP. La classificazione IP più bassa definisce la classificazione complessiva del letto. **IPx4** - Il sistema è protetto dagli schizzi d'acqua provenienti da qualsiasi direzione. **IPx6**- Il sistema è protetto dagli schizzi d'acqua provenienti da qualsiasi direzione (non ad alta pressione). **IPx6w**- Il sistema è protetto dagli schizzi di acqua e vapore proiettati ad alta pressione da qualsiasi direzione.	

Il letto non è dotato di dispositivo di isolamento (interruttore principale). In caso si debba scollegare l'alimentazione del letto, staccare la spina dalla presa di alimentazione.

8 Compatibilità elettromagnetica (EMC)

8.1 Informazioni generali sulla compatibilità elettromagnetica (EMC)

Le apparecchiature elettromedicali devono essere installate e utilizzate conformemente alle informazioni sulla compatibilità elettromagnetica contenute nel presente manuale.

Questo prodotto è stato collaudato ed è risultato conforme ai limiti di compatibilità elettromagnetica specificati dalla norma IEC/EN 60601-1-2 per le apparecchiature di classe B.

Le apparecchiature di comunicazione RF portatili e mobili possono influenzare il funzionamento di questo prodotto.

Altri dispositivi possono subire interferenze anche dai bassi livelli di emissioni elettromagnetiche consentiti dalla norma di cui sopra. Per determinare se l'interferenza è causata dalle emissioni di questo prodotto, azionarlo e arrestarlo. Se cessa l'interferenza con il funzionamento degli altri dispositivi, è questo prodotto a causare tale interferenza. In questi rari casi, l'interferenza può essere ridotta o corretta nel modo seguente:

- Riposizionare o spostare i dispositivi aumentando la distanza tra essi.

8.2 Emissioni elettromagnetiche

Linee guida e dichiarazione del produttore

Questo prodotto è inteso per un utilizzo in un ambiente elettromagnetico di seguito specificato. Il cliente o l'utilizzatore di questo prodotto deve assicurarsi che venga usato in un ambiente di tal tipo.

Test di emissioni	Conformità	Ambiente elettromagnetico - guida
Emissioni RF CISPR 11	Gruppo I	Questo prodotto utilizza energia RF solo per il suo funzionamento interno. Pertanto, le sue emissioni RF sono molto basse e non tali da causare interferenze nelle apparecchiature elettroniche vicine.
Emissioni RF CISPR 11	Classe B	Questo prodotto è idoneo all'uso in qualsiasi struttura, comprese quelle domiciliari e quelle collegate direttamente alla rete di alimentazione elettrica pubblica a bassa tensione che serve gli edifici ad uso civile.
Emissioni armoniche IEC 61000-3-2	Classe A	
Oscillazioni di tensione / emissioni di sfarfallamento (flicker) IEC 61000-3-3	Conforme	

8.3 Immunità elettromagnetica

Linee guida e dichiarazione del produttore

Questo prodotto è inteso per un utilizzo in un ambiente elettromagnetico di seguito specificato. Il cliente o l'utilizzatore di questo prodotto deve assicurarsi che venga usato in un ambiente di tal tipo.

Test di immunità	Test / Livello di conformità	Ambiente elettromagnetico - guida
Scariche elettrostatiche (ESD) IEC 61000-4-2	± 8 kV contatto ± 2 kV, ± 4 kV, ± 8 kV, 15 kV aria	I pavimenti devono essere in legno, cemento o piastrelle di ceramica. Se i pavimenti sono ricoperti da materiale sintetico, l'umidità relativa deve essere di almeno il 30%.
Transitorio elettrostatico / treni di impulsi (burst) IEC 61000-4-4	± 2 kV per linee di alimentazione elettrica; 100 kHz di frequenza di ripetizione ± 1 kV per linee di ingresso / uscita; 100 kHz di frequenza di ripetizione	La qualità della connessione elettrica deve essere quella di un tipico ambiente commerciale od ospedaliero.

Test di immunità	Test / Livello di conformità	Ambiente elettromagnetico - guida
Sbalzi di tensione IEC 61000-4-5	± 1 kV da linea a linea ± 2 kV da linea a terra	La qualità della connessione elettrica deve essere quella di un tipico ambiente commerciale od ospedaliero.
Vuoti di tensione, brevi interruzioni e variazioni di tensione sulle linee di alimentazione elettrica in ingresso IEC 61000-4-11	< 0% U_T per 0,5 cicli con incrementi di 45 ° 0% U_T per 1 ciclo 70% U_T per 25 / 30 cicli < 5% U_T per 250 / 300 cicli	La qualità della connessione elettrica deve essere quella di un tipico ambiente commerciale od ospedaliero. Se l'utilizzatore di questo prodotto avesse bisogno di un funzionamento continuo durante le interruzioni di corrente elettrica, si consiglia di alimentare il prodotto tramite un gruppo di continuità o una batteria. U_T è la tensione di alimentazione c.a. prima dell'esecuzione del livello di prova.
Campi magnetici alla frequenza di rete (50/60 Hz) IEC 61000-4-8	30 A/m	I campi magnetici della frequenza di rete devono essere a livelli caratteristici di un tipico ambiente commerciale od ospedaliero.
RF condotta IEC 61000-4-6	3 V da 150 kHz a 80 Mhz 6 V in bande ISM e per radioamatori	L'intensità di campo dei trasmettitori fissi, come stazioni base per radio, telefoni (cellulari/cordless) e radiocomunicazioni sul campo (land mobile radio), radioamatori, trasmissioni radio AM ed FM e trasmissioni TV non può essere quantificata in modo teorico a priori e con precisione. Per valutare l'ambiente elettromagnetico dovuto ai trasmettitori RF fissi va presa in considerazione la necessità di un'indagine elettromagnetica in sito. Se l'intensità di campo misurata nella zona in cui viene usato tale prodotto supera il suddetto livello di conformità RF applicabile, controllare che il prodotto funzioni normalmente. In caso di funzionamento anomalo, saranno necessarie misure aggiuntive, come un nuovo orientamento o una risistemazione di questo prodotto. Possono verificarsi interferenze nelle vicinanze delle apparecchiature contrassegnate dal seguente simbolo:
RF irradiata IEC 61000-4-3	10 V/m da 80 Mhz a 2,7 GHz Per le specifiche di test da 385 MHz a 5785 MHz per l'immunità alle apparecchiature di comunicazione RF wireless, fare riferimento alla tabella 9 della norma IEC 60601-1-2:2014.	Non utilizzare apparecchiature di comunicazione RF portatili e mobili a una distanza inferiore a 30 cm da qualsiasi parte di questo prodotto, compresi i cavi.

Queste indicazioni possono non essere valide in tutte le situazioni. La propagazione elettromagnetica è pregiudicata dall'assorbimento e dalla riflessione di strutture, oggetti e persone.

Note

Note

Invacare vendite

Italia:
Invacare Mecc San s.r.l.,
Via dei Pini 62,
I-36016 Thiene (VI)
Tel: (39) 0445 38 00 59
Fax: (39) 0445 38 00 34
italia@invacare.com
www.invacare.it

Fabbricante:

Invacare Rea AB
Växjövägen 303
SE-343 71 Diö
Sweden

1567453-H 2018-10-30

Making Life's Experiences Possible®

Yes, you can.