CHINESPORT SPA

ENGLISH

ITALIANO

MP18xx

PARALLELE MODULARI
MODULAR PARALLEL BARS

MANUALE D'USO E MANUTENZIONE
USER AND MAINTENANCE MANUAL

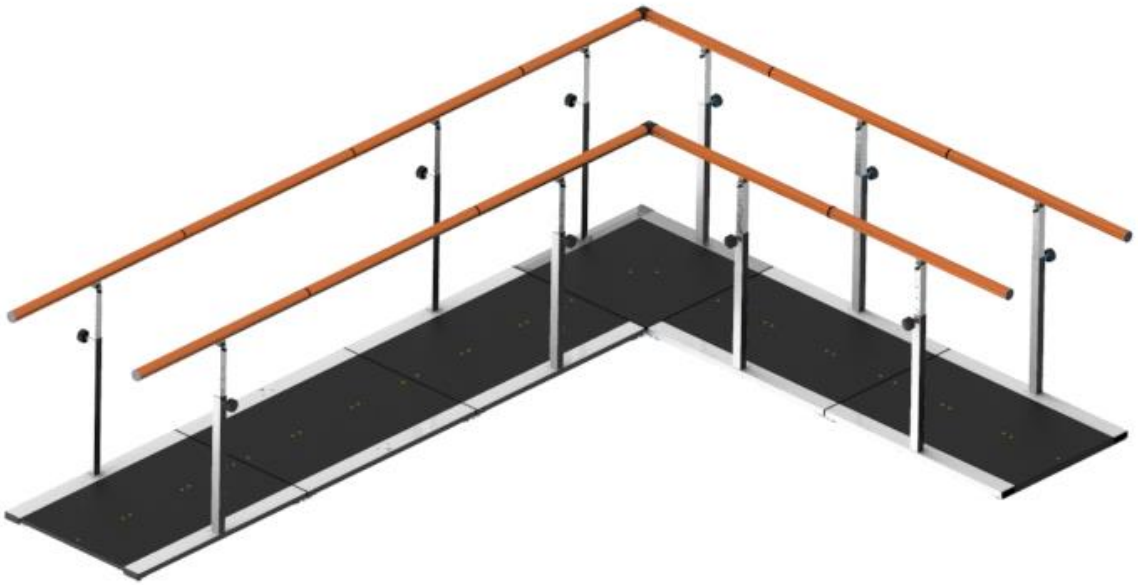

CE

DTIU000277.docx
Rev.000
04/08/2020

ENGLISH 5

ITALIANO 18

Sommario

1. GENERAL INFORMATION 5

1.1 Manufacturer ----------5

2. PRODUCT DESCRIPTION AND INFORMATION 5

2.1 DESCRIPTION ----------5
2.2 INTENDED USE ----------5
2.3 USERS ----------5
2.4 GROUPS OF PATIENTS AND CLINICAL CONDITIONS -----5
2.5 ENVIRONMENT OF USE ----------5
2.6 STORING ----------5
2.7 MANUFACTURER'S DECLARATIONS ----------5

3. GENERAL WARNINGS 5

3.1 SERIOUS ACCIDENTS ----------6
3.2 SYMBOLS ON LABELS ----------6
3.3 SYMBOLS IN THE MANUAL ----------6
3.4 SYMBOLS ON THE PACKAGING ----------6
3.5 CONTRAINDICATIONS AND SIDE EFFECTS ----------6
3.6 USE RESTRICTIONS ----------6

4. AVAILABLE CONFIGURATIONS 7

4.1 LINEAR PARALLEL BARS ----------7
4.2 PARALLEL BARS WITH CORNER ----------7

5. CONTENT OF THE PACKAGE AND PRODUCT FEATURES ... 7

5.1 CONTENTS OF THE PACKAGE ----------7

5.1.1 LINEAR PARALLEL BARS 7
5.1.2 CORNER PARALLEL BARS 7

6. ASSEMBLY AND FIRST USE 7

6.1 ASSEMBLY ----------7
6.2 PRE-ASSEMBLIES ----------7

6.2.1 MOUNTING OF TWO LINEAR MODULES 7
6.2.1.1 HANDBARS MOUNTING 8
6.2.1.2 FIXING THE FOOTPLATES 8
6.2.2 MOUNTING WITH CORNER MODULE 8
6.2.2.1 MOUNTING CORNER HANDRAILS 8
6.2.2.2 MOUNTING THE CORNER FOOTPLATES 9
6.2.3 MOUNTING THE TERMINAL CAPS 10

6.3 ADJUSTING THE FEET ----------10
6.4 SETTING UP THE CONFIGURATIONS ----------10

6.4.1 MP1802 10
6.4.2 MP1803 10
6.4.3 MP1804 10

6.5 MP1805 ----------11
6.6 MP1821 ----------11
6.7 MP1822 ----------11
6.8 MP1823 ----------11
6.9 MP1824 ----------11
6.10 MP1825 ----------11
6.11 MP1831 ----------11
6.12 MP1833 ----------11
6.13 MP1834 ----------12
6.14 MP1835 ----------12
6.15 MP1841 ----------12
6.16 MP1844 ----------12
6.17 MP1845 ----------12
6.18 MP1851 ----------12
6.19 MP1855 ----------12
6.20 FIRST USE ----------13

7. USE 13

7.1 WARNINGS BEFORE USE ----------13
7.2 USE OF THE DEVICE ----------13

7.2.1 HEIGHT REGULATION 13

8. ACCESSORIES 14

9. MAINTENANCE AND SERVICE LIFE 14

9.1 ROUTINE MAINTENANCE ----------14
9.2 MALFUNCTIONS, EXTRAORDINARY MAINTENANCE AND REPAIRS ----------14
9.3 EXPECTED SERVICE LIFE ----------14

10. CLEANING 14

10.1 WASHING ----------14
10.2 DISINFECTION ----------14

11. DISPOSAL 14

12. TECHNICAL SPECIFICATION 15

13. TROUBLESHOOTING 15

14. SPARE PARTS 15

15. WARRANTY 16

15.1 GENERAL CONDITIONS ----------16
15.2 REPAIRS UNDER WARRANTY ----------16

15.3 OUT-OF-WARRANTY REPAIRS ---------- **16**
15.4 NON-DEFECTIVE PRODUCTS ---------- **16**
15.5 HOME REPAIRS ---------- **16**
15.6 SPARE PARTS ---------- **16**

16. MAINTENCE AND SERVICE RECORD SHEET 17

1. INFORMAZIONI GENERALI 18

1.1 Fabbricante ---------- **18**

2. DESCRIZIONE ED INFORMAZIONI SUL PRODOTTO.....18

2.1 DESCRIZIONE ---------- **18**
2.2 DESTINAZIONE D'USO ---------- **18**
2.3 UTILIZZATORI ---------- **18**
2.4 GRUPPI DI PAZIENTI E CONDIZIONI CLINICHE ---------- **18**
2.5 AMBIENTE DI UTILIZZO ---------- **18**
2.6 STOCCAGGIO ---------- **18**
2.7 DICHIARAZIONI DEL FABBRICANTE ---------- **18**

3. AVVERTENZE GENERALI 18

3.1 INCIDENTI GRAVI ---------- **19**
3.2 SIMBOLI PRESENTI SULLE ETICHETTE ---------- **19**
3.3 SIMBOLI PRESENTI NEL MANUALE ---------- **19**
3.4 SIMBOLI PRESENTI SULL'IMBALLO ---------- **19**
3.5 CONTROINDICAZIONI ED EFFETTI COLLATERALI ---------- **19**
3.6 RESTRIZIONI SULL'USO ---------- **19**

4. CONFIGURAZIONI DISPONIBILI 20

4.1 PARALLELE LINEARI ---------- **20**
4.2 PARALLELE AD ANGOLO ---------- **20**

5. CONTENUTO DELLA CONFEZIONE E CARATTERISTICHE DEL PRODOTTO 20

5.1 CONTENUTO DELLA CONFEZIONE ---------- **20**

5.1.1 PARALLELE LINEARI.....20
5.1.2 PARALLE AD ANGOLO 20

6. MONTAGGIO E PRIMO UTILIZZO 20

6.1 MONTAGGIO ---------- **20**
6.2 PREMONTAGGI PRELIMINARI ---------- **20**

6.2.1 FISSAGGIO DI DUE MODULI LINEARI 20
6.2.1.1 FISSAGGIO DEI CORRIMANDO 21
6.2.1.2 FISSAGGIO DELLE PEDANE 21
6.2.2 FISSAGGIO CON MODULO AD ANGOLO 21
6.2.2.1 FISSAGGIO CORRIMANI AD ANGOLO 21
6.2.2.2 FISSAGGIO BASI AD ANGOLO 22
6.2.3 APPLICAZIONE DEI TAPPI 23

6.3 REGOLAZIONE DEI PIEDINI ---------- **23**
6.4 MONTAGGIO DELLE CONFIGURAZIONI ---------- **23**

6.4.1 MP1802 23
6.4.2 MP1803 23
6.4.3 MP1804 23

6.5 MP1805 ---------- **24**
6.6 MP1821 ---------- **24**
6.7 MP1822 ---------- **24**
6.8 MP1823 ---------- **24**
6.9 MP1824 ---------- **24**
6.10 MP1825 ---------- **24**
6.11 MP1831 ---------- **24**
6.12 MP1833 ---------- **24**
6.13 MP1834 ---------- **25**
6.14 MP1835 ---------- **25**
6.15 MP1841 ---------- **25**
6.16 MP1844 ---------- **25**
6.17 MP1845 ---------- **25**
6.18 MP1851 ---------- **25**
6.19 MP1855 ---------- **25**
6.20 PRIMO UTILIZZO ---------- **26**

7. USO 26

7.1 AVVERTENZE PRIMA DELL'USO ---------- **26**
7.2 USO DEL DISPOSITIVO ---------- **26**

7.2.1 REGOLAZIONE IN ALTEZZA.....26

8. ACCESSORI 27

9. MANUTENZIONE E VITA UTILE 27

9.1 MANUTENZIONE ORDINARIA ---------- **27**
9.2 MALFUNZIONAMENTI, MANUTENZIONE STRAORDINARIA E RIPARAZIONI ---------- **27**
9.3 VITA UTILE ---------- **27**

10. PULIZIA..... 27

10.1 LAVAGGIO ---------- **27**
10.2 DISINFEZIONE ---------- **27**

11. SMALTIMENTO..... 27

12. SPECIFICHE TECNICHE 28

13. RISOLUZIONE DEI PROBLEMI..... 28

14. PARTI DI RICAMBIO 28

15. GARANZIA 29

15.1 CONDIZIONI GENERALI ---------- **29**
15.2 RIPARAZIONI IN GARANZIA ---------- **29**
15.3 RIPARAZIONI FUORI GARANZIA ---------- **29**
15.4 PRODOTTI NON DIFETTOSI ---------- **29**
15.5 RIPARAZIONI A DOMICILIO ---------- **29**

15.6 PARTI DI RICAMBIO ---------- 29

16. REGISTRAZIONI INTERVENTI E MANUTENZIONI.....30

ENGLISH

1. GENERAL INFORMATION

This manual contains information for practical, correct and safe use of the device and is intended for reading by specialised personnel and the user of the product. It is recommended that you read the entire manual carefully before using the product.
If you have any doubts or need clarification, please contact your dealer who will be able to advise you correctly.
The importance of reading and understanding the user manual is highlighted on the product by the following symbol:

	Follow the instructions for use

1.1 Manufacturer

CHINESPORT S.P.A, Via Croazia, 2-33100 Udine Italy
+39 0432621621
https://www.chinesport.com
chinesport@chinesport.it

The company produces in accordance with the quality standard UNI EN ISO 13485:2016

2. PRODUCT DESCRIPTION AND INFORMATION

2.1 DESCRIPTION

Modular system of parallel bars for the physical-rehabilitative activity.
The system consists of several modules of 1m length and, depending on the chosen configuration, corner modules to create paths with 90° curves. The handrails are adjustable in height by means of a telescopic system.

2.2 INTENDED USE

Rehabilitation and exercise for the reacquisition or strengthening of walking..

The use of the device for purposes other than those defined in this manual is prohibited.
The manufacturer declines any responsibility for damage to persons or property resulting from improper use of the device or in any case other than that provided for in this manual.
The manufacturer reserves the right to make changes to the product and the manual without prior notice in order to improve its characteristics and performance.

2.3 USERS

Doctors, physiotherapists and therapists in general.

It is up to the specialist to judge the physical fitness of the patient for whom the product is intended to be used.

Use under operator supervision is always recommended.

2.4 GROUPS OF PATIENTS AND CLINICAL CONDITIONS

There are no particular categories of patients that can be excluded if not patients who show evident conditions of impossibility of access to the device.

2.5 ENVIRONMENT OF USE

Clinical/hospital environment / rehabilitation gyms. Use on flat, dry, stable and obstacle-free surfaces. Not for outdoor use.

Environment of application 5: outpatient care administered in hospital or other medical center under medical supervision, in which the EM devices are provided for the needs of sick people who have suffered injuries or are carriers of disability, for the treatment, diagnosis and monitoring.

2.6 STORING

Store in a dry place at room temperature.
Avoid excessive exposure to direct sunlight.

2.7 MANUFACTURER'S DECLARATIONS

The manufacturer declares that:
- the device is not a measuring instrument
- the device is not intended for clinical investigation
- the device is not sterile and is not for single use
- for a correct functioning and for the safety of the user, it is necessary that the ordinary maintenance operations are carried out as described in the relevant paragraph.
- the device cannot be used for purposes other than those stated in this manual

3. GENERAL WARNINGS

Always refer to this manual for proper use of the device.
- Store the device in an environment that complies with the labels on the packaging and the specifications in this manual.
- The useful life of the product is 10 years in accordance with the correct execution of the ordinary maintenance operations provided for in this manual. It is strictly forbidden to use the device beyond its stated useful life. At the end of its useful life, it is possible to proceed as described in the relevant paragraph
- The manufacturer shall not be liable, to the fullest extent permitted by applicable law, for any direct or indirect, special, incidental or consequential damages caused by:
  - Wrong use of the device
  - Improper use of the device and outside of its intended use
  - Use of the device beyond the stated service life in this manual
  - Using the device in environments not covered by this manual
  - Use with unsuitable patients
  - The distraction of operators or incorrect application of commands and adjustments

- Use without checking the status of the device as described in the relevant paragraph
- Incorrect maintenance or lack of maintenance
- Use with parts or accessories that are not compatible or not approved by the manufacturer
- Incorrect disposal or disposal is other than as described in this manual.

The device is equipped with labels to draw attention to particular dangers such as:

Hand crushing danger

Therefore, pay particular attention when carrying out operations in areas surrounding these symbols.

3.1 SERIOUS ACCIDENTS

In the event of serious accidents involving the device, the user is required to promptly notify the manufacturer and the competent authority of the member state in which the device is installed.

3.2 SYMBOLS ON LABELS

	Follow the instructions for use
	CE certified
	Manufacturer
	Production date
	Indoor use only
	Max load

3.3 SYMBOLS IN THE MANUAL

	Attention!

3.4 SYMBOLS ON THE PACKAGING

	Fragile
	Recyclable
	Keep dry
	Keep this side at the top
	Do not use sharp blades to open

3.5 CONTRAINDICATIONS AND SIDE EFFECTS

No particular side effects or contraindications are known. Always read the warnings before use.

3.6 USE RESTRICTIONS

Always use in accordance with the intended use and with patients who comply with the weight requirements indicated on the product label.

Never use the device in the following conditions:

- when the use of the equipment is contraindicated or generates serious inconvenience to the patient.
- in conditions of poor stability and / or near differences in height (e.g. staircase, step, etc.).
- with tampering and / or modifications on the original product
- in an explosive atmosphere at risk of fire and / or corrosive or exposed to bad weather
- in an improper configuration or when there is a suspicion that it may cause harm to the patient
- associated with other devices that may interfere with the equipment

4. AVAILABLE CONFIGURATIONS

The product is available in various configurations depending on the modules used.

4.1 LINEAR PARALLEL BARS

CODE	DESCRIPTION
MP1802	2m modular parallel bar
MP1803	3m modular parallel bar
MP1804	4m modular parallel bar
MP1805	5m modular parallel bar

4.2 PARALLEL BARS WITH CORNER

CODICE	DESCRIZIONE
MP1821	2m X 1m corner parallel bar
MP1822	2m X 2m corner parallel bar
MP1823	2m X 3m corner parallel bar
MP1824	2m X 4m corner parallel bar
MP1825	2m X 5m corner parallel bar
MP1831	3m X 1m corner parallel bar
MP1833	3m X 3m corner parallel bar
MP1834	3m X 4m corner parallel bar
MP1835	3m X 5m corner parallel bar
MP1841	4m X 1m corner parallel bar
MP1844	4m X 4m corner parallel bar
MP1845	4m X 5m corner parallel bar
MP1851	5m X 1m corner parallel bar
MP1855	5m X 5m corner parallel bar

The product code, shown on the product label, is used to identify all the characteristics of the device configuration.

5. CONTENT OF THE PACKAGE AND PRODUCT FEATURES

The product is delivered in suitable cardboard packaging so that it can be received intact and functional. To open the package and remove its contents, pay attention to the warnings and symbols on the package itself.
Dispose of the packaging and the resulting material in an appropriate manner and follow the instructions in the packaging and in this manual.

5.1 CONTENTS OF THE PACKAGE

Depending on the configuration, the package contains all the modules to make the chosen product.
Each module contains assembly instructions.

5.1.1 LINEAR PARALLEL BARS

	Standard modules [PCS]				
	MP0001	**MP0002**	**MP0003**	**MP0004**	**MP0005**
MP1802	2	-	-	1	1
MP1803	2	1	-	2	1
MP1804	3	1	-	3	1
MP1805	3	2	-	4	1

5.1.2 CORNER PARALLEL BARS

	Standard modules [PCS]				
	MP0001	**MP0002**	**MP0003**	**MP0004**	**MP0005**
MP1821	3	-	1	2	1
MP1822	4	-	1	3	1
MP1823	4	1	1	4	1
MP1824	5	1	1	5	1
MP1825	5	2	1	6	1
MP1831	3	1	1	3	1
MP1833	4	2	1	5	1
MP1834	5	2	1	6	1
MP1835	5	3	1	7	1
MP1841	4	1	1	4	1
MP1844	6	2	1	7	1
MP1845	6	3	1	8	1
MP1851	4	2	1	5	1
MP1855	6	4	1	9	1

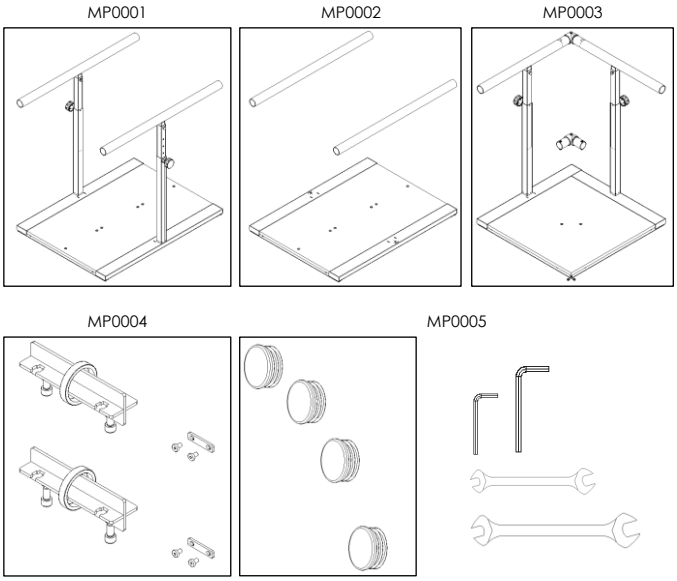

6. ASSEMBLY AND FIRST USE

6.1 ASSEMBLY

The device is delivered disassembled. Assembly can also be carried out by non-technical personnel.
The tools supplied with code MP0005 can be used to carry out assembly.

6.2 PRE-ASSEMBLIES

The individual modules must be mounted according to the instructions enclosed with the modules. Once the assembly is complete, you can combine them together in such a way as to obtain the purchased configuration.

6.2.1 MOUNTING OF TWO LINEAR MODULES

Depending on the chosen configuration, either two MP0001 modules or one MP0001 and one MP0002 module can be placed side by side. In both cases, the mounting is done on the base and on the handbars.

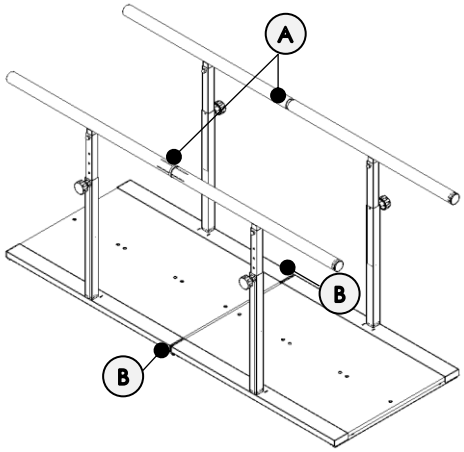

MP0001+MP0001

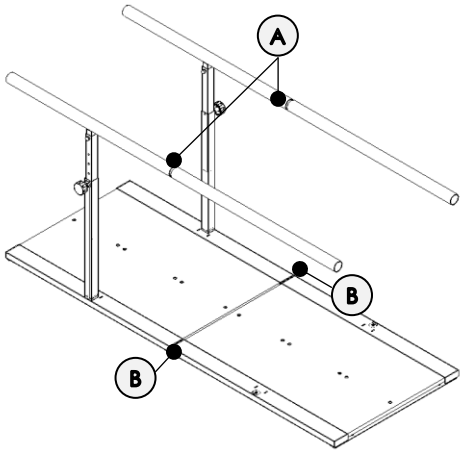

MP0001+MP0002

6.2.1.1 HANDBARS MOUNTING

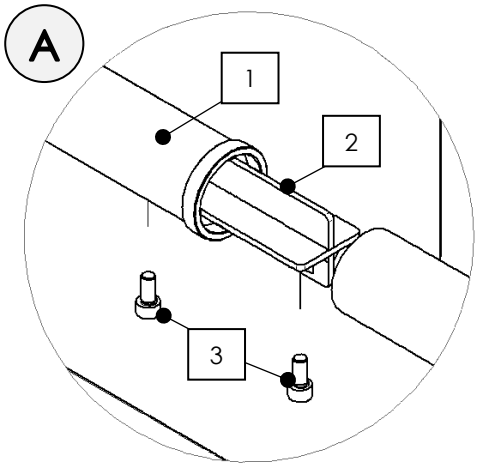

Insert the connecting element [2] into the handrails [1] of the first module and secure them with the screw [3].

Move the second module closer so that the connecting element enters the second handrail. Tighten the connecting element by means of the screw.

6.2.1.2 FIXING THE FOOTPLATES

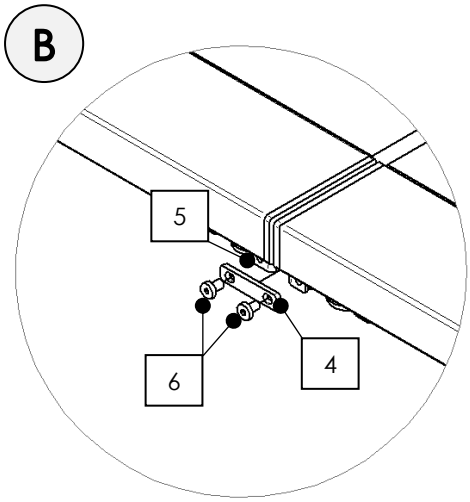

After fixing the handrails, bring the fixing plate [4] closer and fix it to the appropriate seats of the bases [5] using the screws [6].

6.2.2 MOUNTING WITH CORNER MODULE

6.2.2.1 MOUNTING CORNER HANDRAILS

NEVER connect MP0002 modules to the MP0003 corner module.
MP0003 corner modules are only compatible with MP0001 modules.

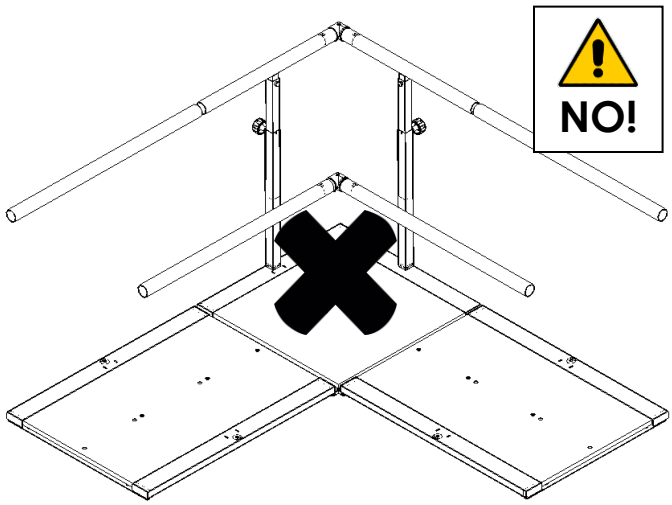

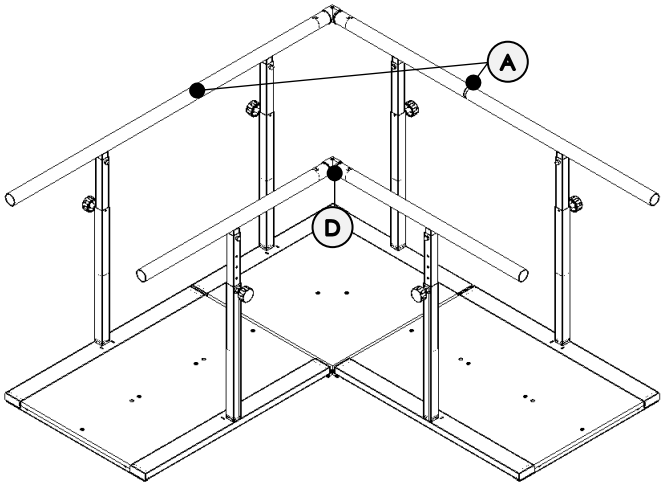

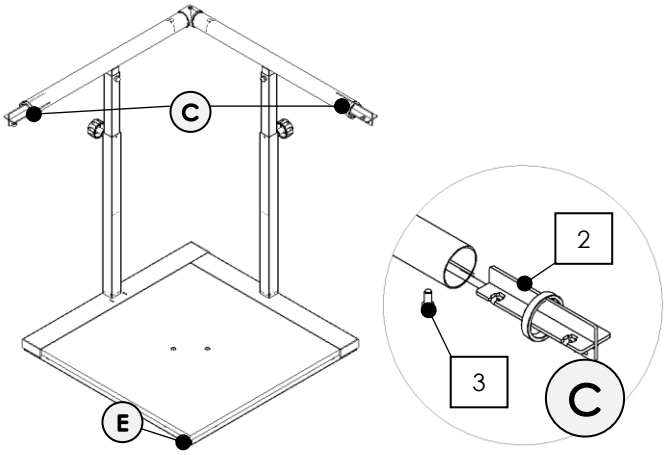

Insert the connecting elements [2] into the handrails of the corner module and fasten them with the screw [3].

Move a module closer and fix the handrails as shown in picture (A) and picture (D).

Then approach the second module and fix the handrails as shown in figure (A) and (D).

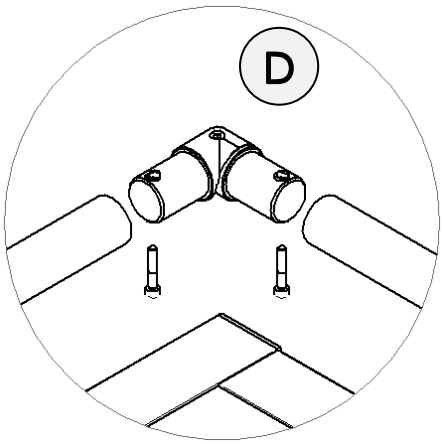

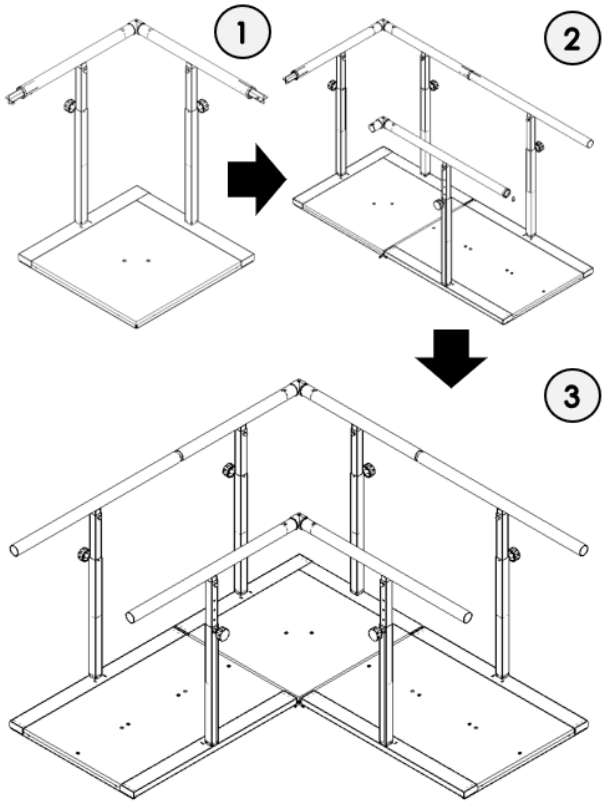

6.2.2.2 MOUNTING THE CORNER FOOTPLATES

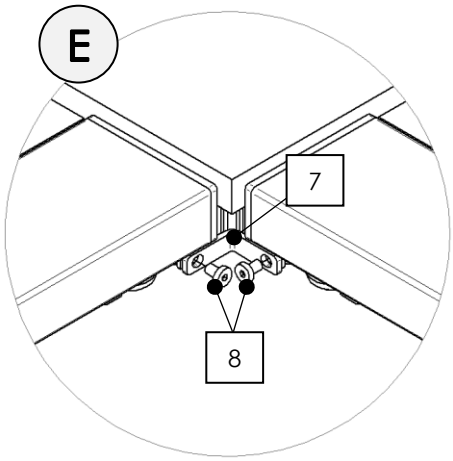

Move the fixing plate [7] closer to the seats and tighten with the screws [8].

6.2.3 MOUNTING THE TERMINAL CAPS

The MP0005 caps can be attached to the terminal modules as shown in the figure.

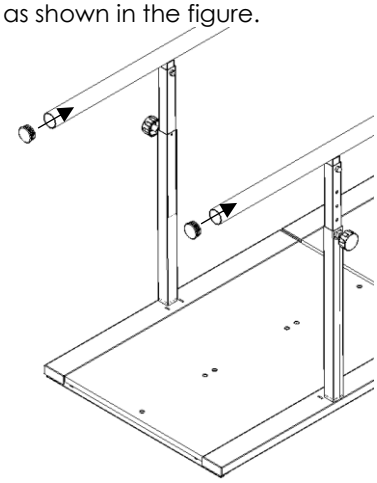

6.3 ADJUSTING THE FEET

Rotate the feet [A] on the bottom of the modules until the module is stable.

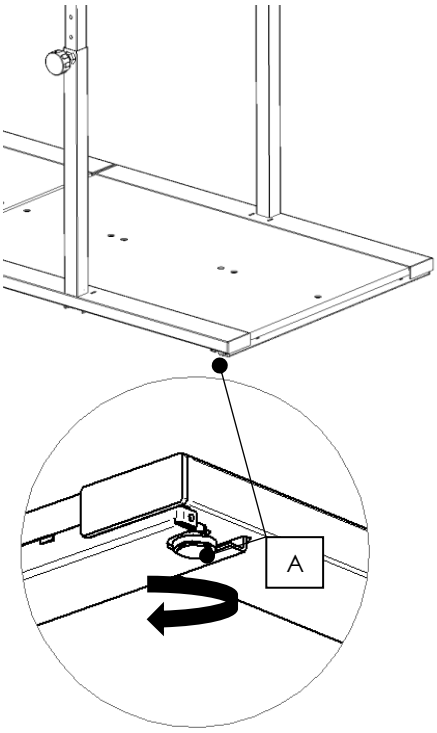

6.4 SETTING UP THE CONFIGURATIONS

By using the assembly rules of the previous paragraph it is possible to obtain the purchased configuration.

6.4.1 MP1802

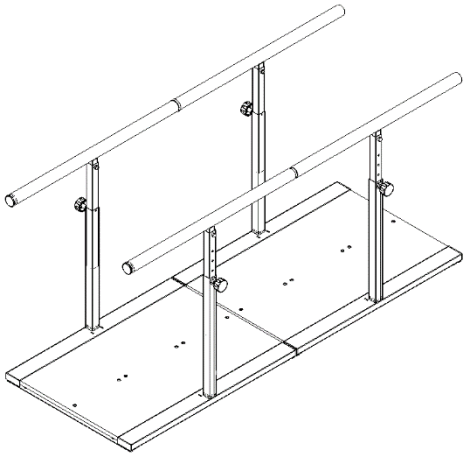

6.4.2 MP1803

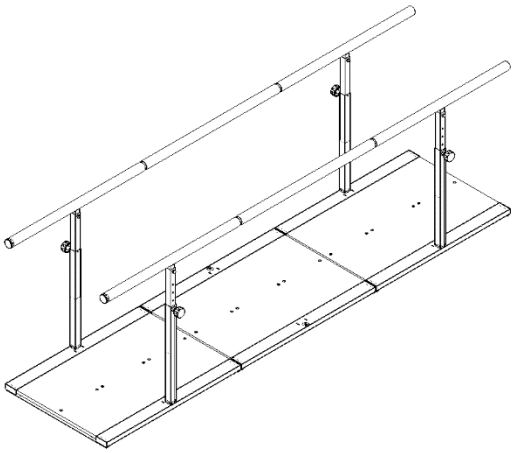

6.4.3 MP1804

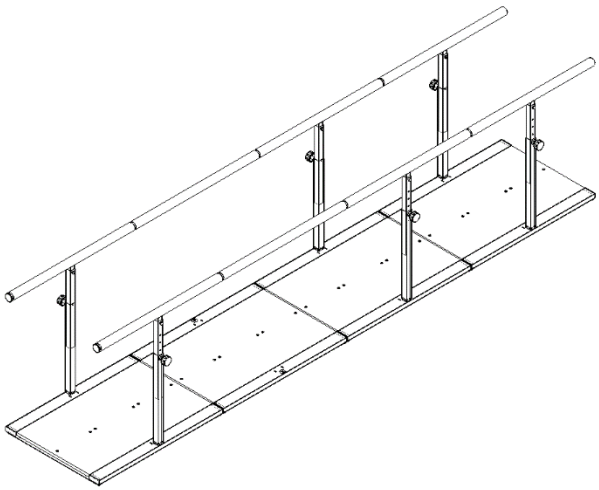

6.5 MP1805

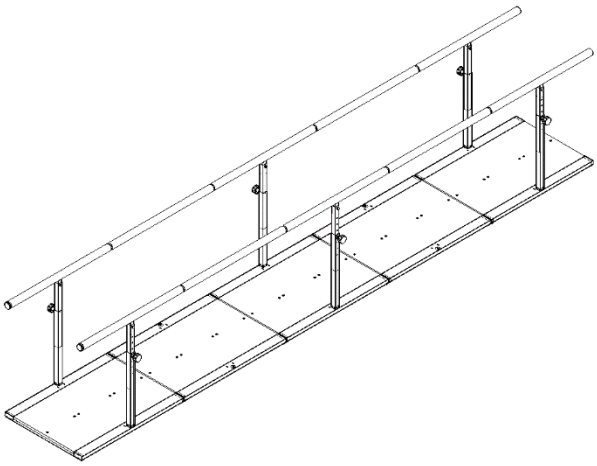

6.6 MP1821

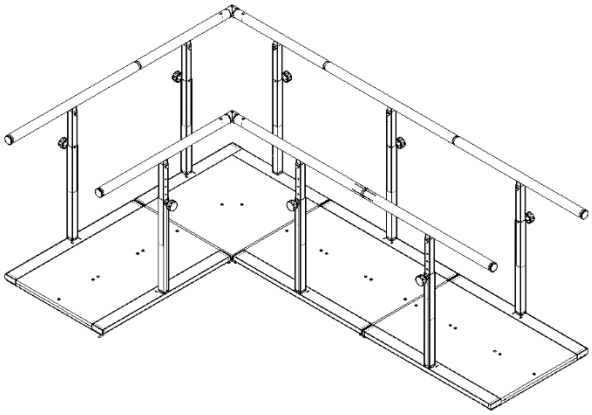

6.7 MP1822

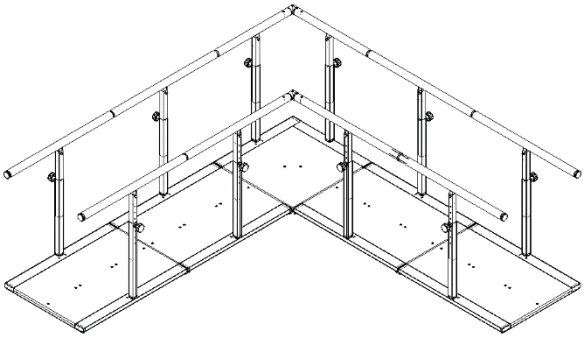

6.8 MP1823

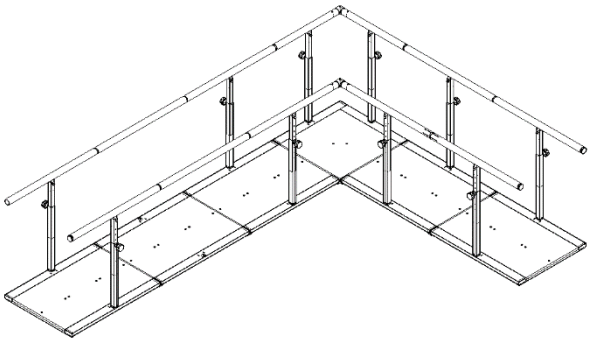

6.9 MP1824

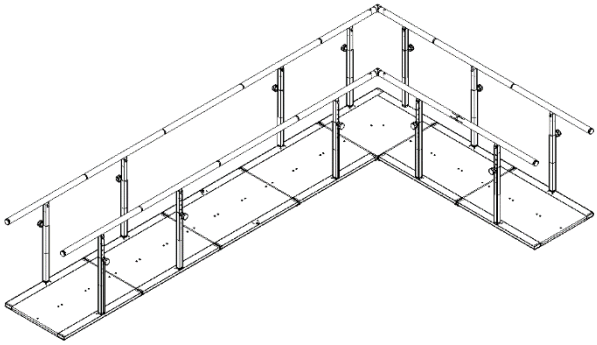

6.10 MP1825

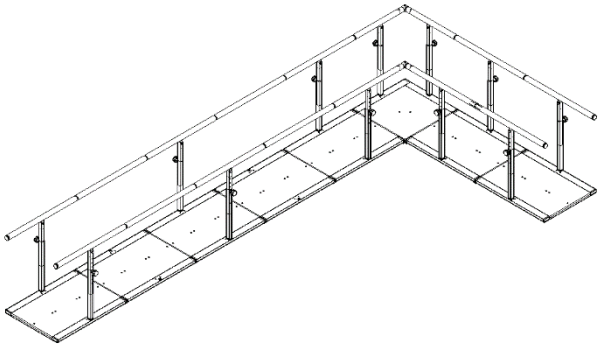

6.11 MP1831

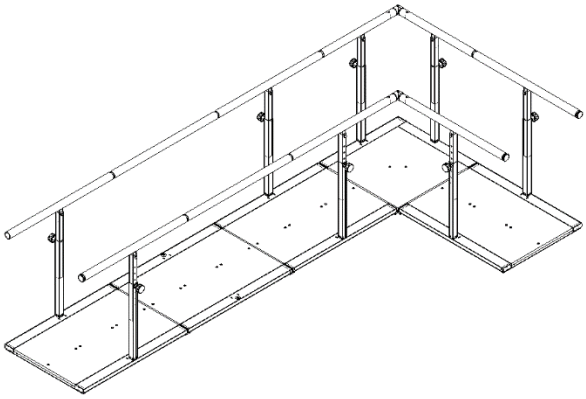

6.12 MP1833

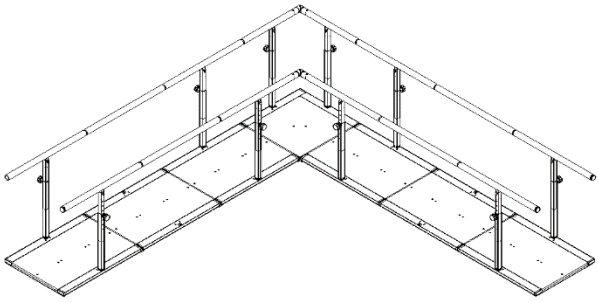

6.13 MP1834

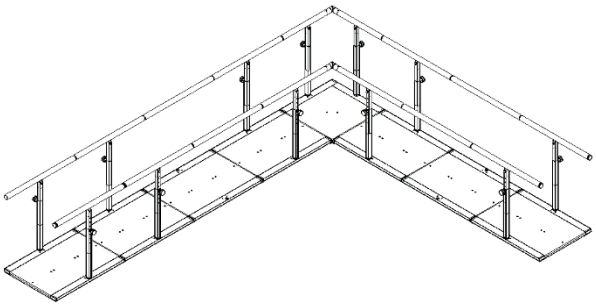

6.14 MP1835

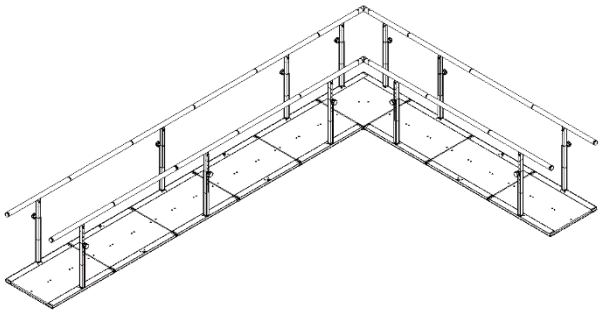

6.15 MP1841

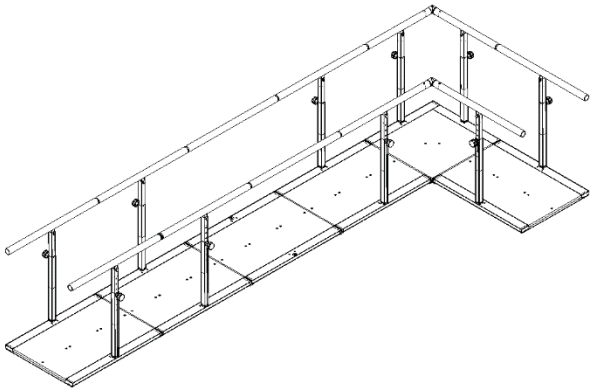

6.16 MP1844

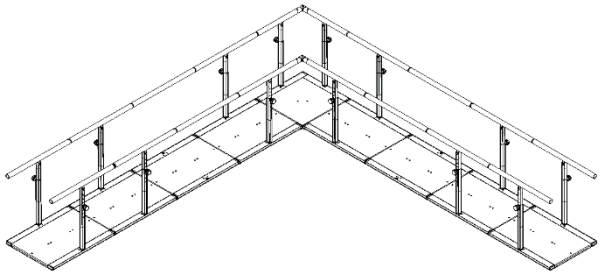

6.17 MP1845

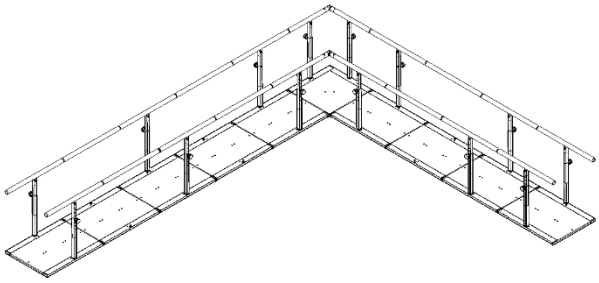

6.18 MP1851

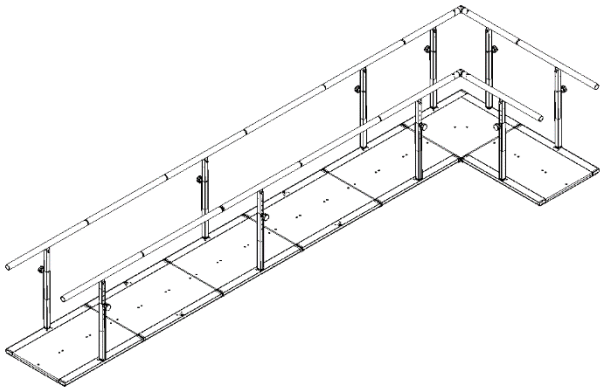

6.19 MP1855

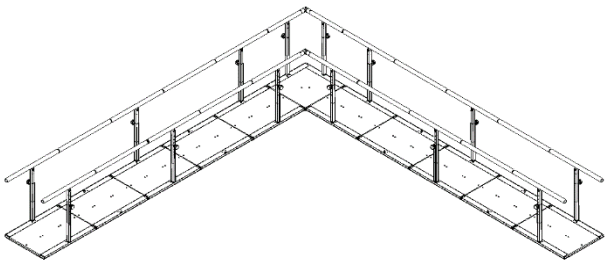

6.20 FIRST USE

Please read this instruction manual before proceeding with the first use.
Make sure that the product corresponds to what is described in this manual and that the contents of the packaging coincide with what is described in the relevant paragraph.
Before using the product for the first time:

- Check that there are no components of the device inside the packaging (screws, nuts, handwheels...).
- Check for signs of damage or tampering.
- Check that there are no obvious signs of loosening of the screws.

7. USE

7.1 WARNINGS BEFORE USE

Before each use make sure that:

The product does not show any obvious signs of tampering or damage
The product has been sanitised in the parts in contact with the user
The physical and clinical condition of the user has been assessed and found to be appropriate for the use of the device.
The operating environment is in accordance with the provisions of this instruction manual.
There are no particular hazards in the areas around the device (shelves, obstacles, flammable materials, etc. ...)

7.2 USE OF THE DEVICE

7.2.1 HEIGHT REGULATION

1) Loosen the adjusting knob by two turns [A].
2) Pull the handrail out [B] and bring the handrail [C] into position (maximum 2 positions at a time).
3) Release the manettino by snapping it [D].
4) Tighten the manettino [E].

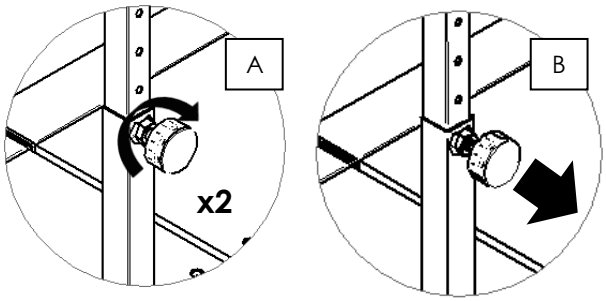

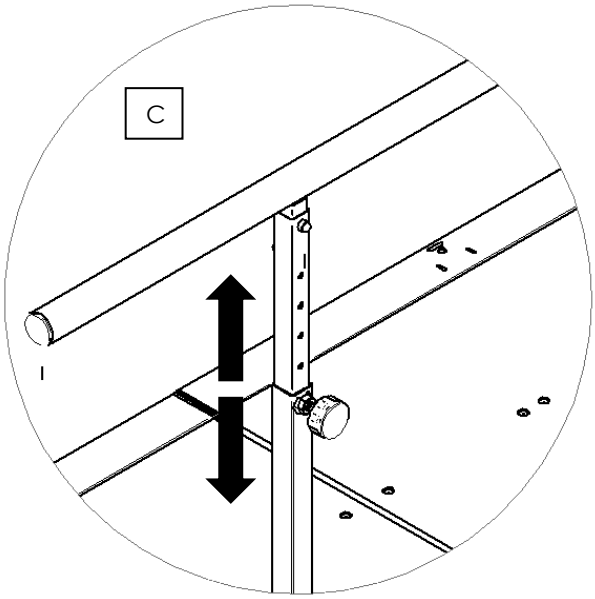

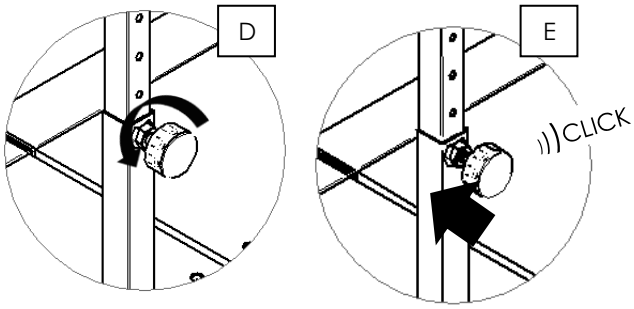

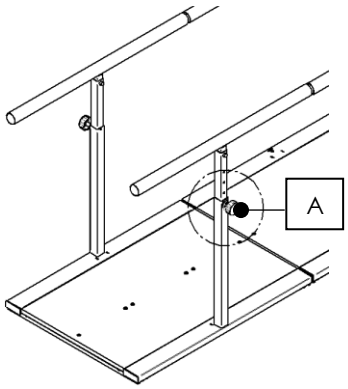

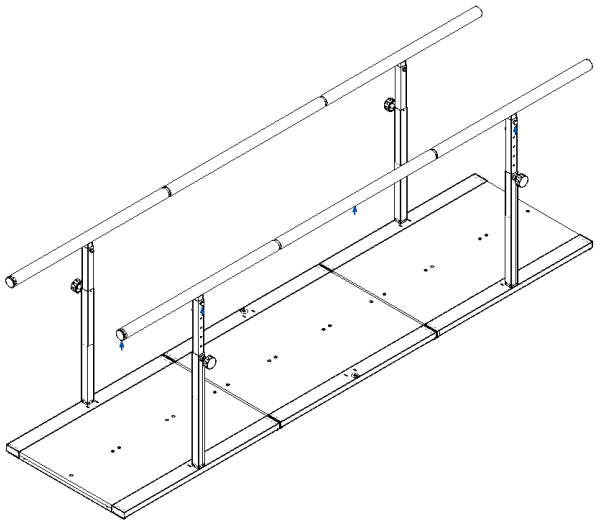

8. ACCESSORIES

A wide range of accessories can be applied to the Marcus tables.
For the complete list of accessories, contact your distributor or refer to the website www.chinesport.com.

Use only Chinesport offical accessories. Always check the accessory label for compatibility.

9. MAINTENANCE AND SERVICE LIFE

9.1 ROUTINE MAINTENANCE

Scheduled maintenance is required for proper operation of the device, proper use, patient and operator safety, and performance assurance of the device.
Ordinary maintenance work may be carried out by specialised operators or authorised technical personnel.

PERIODICITY	CATEGORY	VERIFICATION
12 months	Visual inspection of the device	Frames integrity
		Footboards integrity
		Presence of the regulation knob
		Absence of evident deformations on the frames
		No friction noise or abnormal vibration
	Functional verification	Checking the correct functioning of the height adjustment of the handrails
		Verification of module joint fastenings

9.2 MALFUNCTIONS, EXTRAORDINARY MAINTENANCE AND REPAIRS

Extraordinary maintenance work may only be carried out by personnel authorised by the manufacturer. Otherwise any warranty conditions will be immediately terminated. The manufacturer is not responsible for any damage caused using this product.

Any malfunctions found by the user must be promptly reported to the distributor or directly to the manufacturer and inhibit the use of the device.
Repairs may only be carried out by technical personnel authorised by the manufacturer and may include the withdrawal of the device in order to carry out the necessary repairs.

9.3 EXPECTED SERVICE LIFE

The service life of the device is defined at the beginning of this manual.
At the end of its useful life, you can proceed in the following ways:

1) Dispose of the device as described in the paragraph "Disposal".
2) Require the manufacturer to recondition and recertify the device so that it can continue to be used

As stated in the paragraph "General warnings", the manufacturer declines all responsibility for the use of the device beyond the useful life established in this manual.

10. CLEANING

It is necessary to clean the device at the end of each use if the device is intended for different users.

10.1 WASHING

Remove dust from metal parts using mild detergents and drying immediately after washing.
Clean footboards with a neutral product with a damp cloth and immediately dry the surfaces.

10.2 DISINFECTION

For disinfection of the product use disinfection with a low chlorine content, such as AMUCHINA® 10% or equivalent solutions with a concentration of 0.1% sodium hypochlorite and the following spectrum of action:

- bactericide in the presence of interfering substances according to EN 1276:1997;
- a fungicide in the presence of interfering substances according to EN 1650:1997;
- bactericidal surface test according to EN 13697:2001;
- fungicide surface test according to EN 13697:2001;
- active on Salmonella Typhimurium according to EN 13697:2001;
- active on: HIV, HAV - HBV, HCV;
- virucide according to EN14476:2005;
- active on H1N1 influenza virus according to EN14476:2005.

For safe use, refer to the instruction leaflet included in the product.

11. DISPOSAL

Dispose of the device by differentiating the individual components according to the regulations in force.
Separate waste collection and subsequent treatment, recovery and disposal operations promote the production of equipment with recycled materials and limit any negative effects on the environment and health caused by improper waste management. Illegal disposal of the product by the user entails the application of the administrative sanctions and/or criminal laws referred to the regulation in force

12.TECHNICAL SPECIFICATION

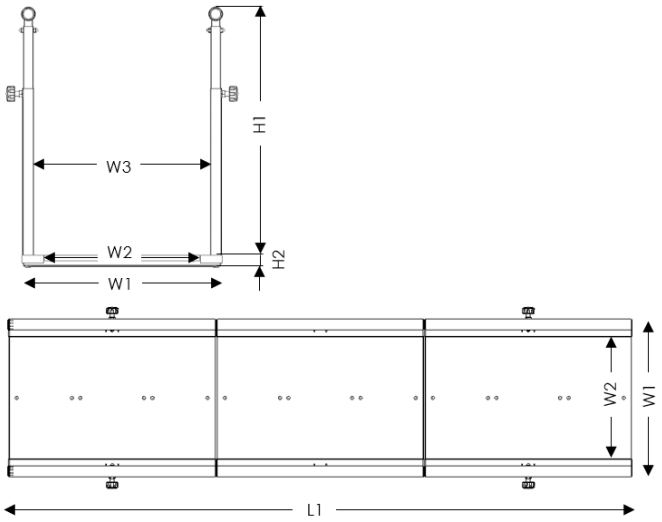

W1 [cm]	W2 [cm]	W3 [cm]	H1 [cm]	H2 [cm]
73,5	57	65	77-107	4,5

	L1 [m]
MP1802	2
MP1803	3
MP1804	4
MP1805	5

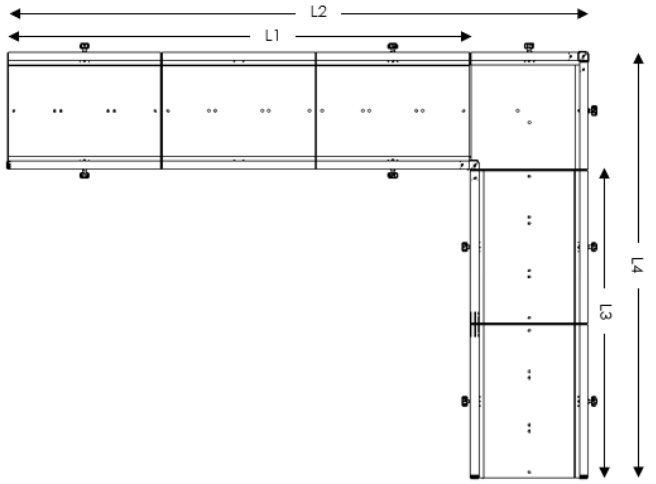

	L1 [m]	L2 [m]	L3 [m]	L4 [m]
MP1821	2	1	2,75	1,75
MP1822	2	2	2,75	2,75
MP1823	2	3	2,75	3,75
MP1824	2	4	2,75	4,75
MP1825	2	5	2,75	5,75
MP1831	3	1	3,75	1,75
MP1833	3	3	3,75	3,75
MP1834	3	4	3,75	4,75
MP1835	3	5	3,75	5,75
MP1841	4	1	4,75	1,75
MP1844	4	4	4,75	4,75
MP1845	4	5	4,75	5,75
MP1851	5	1	5,75	1,75
MP1855	5	5	5,75	5,75

13.TROUBLESHOOTING

Problem	Cause	Solution
Height adjustment does not work	The knob has not been loosened sufficiently	Loosen the knob
	The knob was not pulled outwards	Pull outwards the knob
	Other	Contact the service center
I moduli o i corrimani non sono più collegati tra loro	The fixing plate of the footplates has not been screwed in.	Screw in the fixing plate
	The fixing plate of the footplates is missing	Check the packaging or contact the Service
	The handrail connecting element is not fixed	Fasten the handrail connecting element
	The handrail connecting element is missing	Check the packaging or contact the Service
	Other	Contact the service center

14.SPARE PARTS

Contact your dealer or the manufacturer's technical support service for information on spare parts. Only use original spare parts supplied by the manufacturer or by authorised distributors.

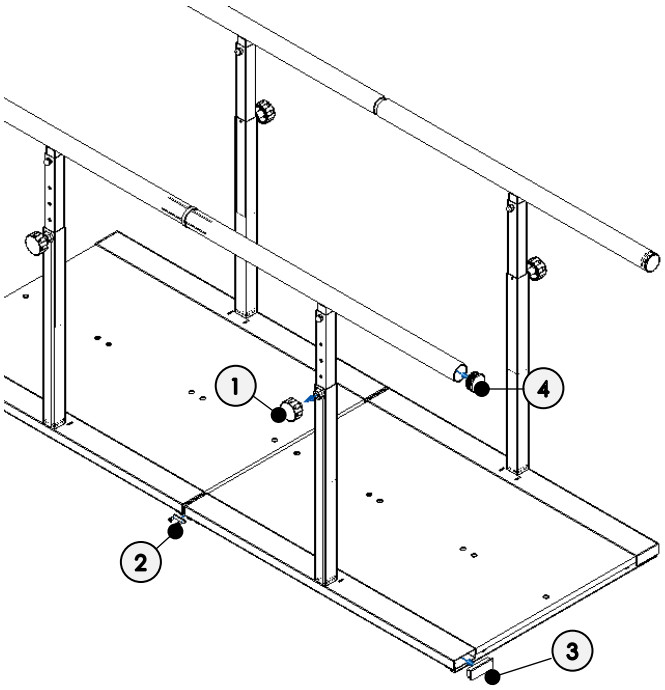

1	Regoulation knob	3	Footboard plug
2	Junction plate	4	Handrails plug

15. WARRANTY

15.1 GENERAL CONDITIONS

All Chinesport products are warranted against defects in materials or workmanship for a period of 24 months from the date of sale of the product, except for any exclusions, limitations or conditions defined at the time of delivery of the product.
The warranty is not valid in case of improper use, tampering with the device, abuse or modification of the product or for any use or operation not explicitly mentioned in this manual.
The warranty is not valid if the device has not been correctly maintained and documented in accordance with this manual, or if the instructions regarding storage, cleaning and sanitation are not followed.
The manufacturer is not responsible for any damage or injury or any situation caused by incorrect installation or configuration of the device or using equipment that does not comply with the instructions in the installation, assembly and operating manuals.
The manufacturer does not guarantee its products against defects or damages in the presence of extraordinary conditions such as: natural disasters, unauthorised maintenance and repairs, improper power supply (where applicable), use of parts or components or accessories not original, shipping damage not directly managed by the manufacturer, lack of maintenance, obvious negligence on the part of the user or operator.

The warranty does not cover consumables, rechargeable batteries, and in general, all material subject to wear, failures caused by impacts, falls, misuse or improper, accidental events, damage caused by transport. If the equipment is tampered with, the warranty expires automatically.

15.2 REPAIRS UNDER WARRANTY

In the case of a report of defects in materials or workmanship, the manufacturer assesses whether the defect is covered by warranty
Warranty repairs must be expressly requested and are to be understood in our laboratory, subject to authorisation and with the issue of the return number.
For products sent in their original packaging, the return shipment will be made freight free.
For warranty repairs, a fiscal document is required where the date of purchase is within the warranty period (sales note, purchase invoice, fiscal receipt).

Labour costs for warranty repair (when the warranty conditions are valid) are borne by the manufacturer.
Repairing or replacing a product does not renew or extend the terms and expiration dates of the warranty.

15.3 OUT-OF-WARRANTY REPAIRS

Non-warranty products can be repaired by the manufacturer by returning them after having been authorised by the technical assistance service. The costs of repair, including shipping, materials and labour, are to be understood as being borne by the customer or the retailer. The parts and components being repaired are considered to be covered by warranty for 24 months from the date of receipt of the repaired device.

15.4 NON-DEFECTIVE PRODUCTS

In the event that the manufacturer does not find any malfunction or defect in the returned products, it is concluded that the product is not to be considered as defective. Shipping and device management costs will be charged to the customer or distributor.

15.5 HOME REPAIRS

In case of repair at the customer's premises, a written request must be made indicating the complete details of the applicant, the type of machine and the fault.
The kilometric cost for the technician's transfer is to be agreed in relation to the customer's urgency.
In the event that the machine in question is under warranty, only the costs of the transfer will be charged.
The time is counted from the departure of the technician from our laboratory until his return, the time of return will be estimated on the basis of the time spent on the outward journey.

15.6 SPARE PARTS

A detailed list of all spare parts can be obtained from the manufacturer.
Spare parts are sold following a formal request for an offer to the technical assistance service. Processing times are related to the availability of the parts. Returns for spare parts are not accepted.
The payment will be cash on delivery unless otherwise agreed.

16. MAINTENCE AND SERVICE RECORD SHEET

DEVICE	DATE OF INSTALLATION	SERIAL NUMBER

DATE	SERVICE OPERATIONS	TECHNICIAN	SIGNATURE	NEXT CHECK

ITALIANO

1. INFORMAZIONI GENERALI

Questo manuale contiene le informazioni per un uso pratico, corretto e sicuro del dispositivo ed è destinato alla lettura da parte del personale specializzato e dell'utilizzatore del prodotto. È consigliata l'attenta lettura dell'intero manuale prima dell'utilizzo del prodotto.
Nel caso in cui vi fossero dubbi o si necessitasse di chiarimenti siete pregati di contattare il rivenditore che sarà in grado di consigliarvi correttamente.
L'importanza della lettura e comprensione del manuale d'uso è evidenziata sul prodotto dal seguente simbolo:

Seguire le istruzioni per l'uso

1.1 Fabbricante

CHINESPORT S.P.A, Via Croazia, 2-33100 Udine Italy
+39 0432621621
https://www.chinesport.it
chinesport@chinesport.it

L'azienda produce in accordo con lo standard di qualità UNI EN ISO 13485:2016

2. DESCRIZIONE ED INFORMAZIONI SUL PRODOTTO

2.1 DESCRIZIONE

Sistema modulare di barre parallele per l'esecizio di attività fisica-riabilitativa.
Il sistema è costituito da diversi moduli di lnghezza 1m e, a seconda della configurazione scelta, di moduli d'angolo per creare percorsi con curve a 90°. I corrimani sono regolabili in altezza mediante un sistema telescopico.

2.2 DESTINAZIONE D'USO

Riabilitazione ed esercizio motorio per la riacquisizione o potenziamento della deambulazione.

È vietato l'utilizzo del dispositivo per fini diversi da quanto definito nel presente manuale
Il fabbricante declina qualsiasi responsabilità sui danni a persone o cose derivanti da un utilizzo improprio del dispositivo o comunque diverso da quello previso nel presente manuale
Il fabbricante si riserva di applicare modifiche al prodotto ed al manuale senza nessun preavviso con lo scopo di migliorarne le caratteristiche e prestazioni

2.3 UTILIZZATORI

Medici, fisioterapisti, e terapisti in genere

È compito dello specialista giudicare l'idoneità fisica del paziente per cui si prevede l'utilizzo del prodotto.

È sempre raccomandato l'utilizzo sotto la supervisione dell'operatore.

2.4 GRUPPI DI PAZIENTI E CONDIZIONI CLINICHE

Non vi sono particolari categorie di pazienti escludibili se non pazienti che manifestino evidenti condizioni di impossibilità di accesso al dispositivo.

2.5 AMBIENTE DI UTILIZZO

Ambiente clinico / ospedaliero / palestre per riabilitazione. Utilizzo su superfici piane, asciutte, stabili e con assenza di ostacoli. Non utilizzabile all'esterno.

Ambiente di applicazione 5: ambiente di tipo ambulatoriale con supervisione medica dove il dispositivo è utilizzato per trattamenti, diagnosi o monitoraggio su pazienti con disabilità, feriti o ammalati.

2.6 STOCCAGGIO

Conservare in luogo asciutto, a temperatura ambiente. Evitare l'eccessiva esposizione alla luce solare diretta.

2.7 DICHIARAZIONI DEL FABBRICANTE

Il fabbricante dichiara che
- il dispositivo non è uno strumento di misura
- il dispositivo non è destinato ad indagini cliniche
- il dispositivo non è sterile e non è monouso
- per un corretto funzionamento e per la sicurezza dell'utilizzatore è necessario che vengano eseguite le operazioni di ordinaria manutenzione come descritto nel relativo paragrafo
- il dispositivo non è utilizzabile al di fuori della destinazione d'uso dichiarata nel presente manuale

3. AVVERTENZE GENERALI

Per un utilizzo corretto del dispositivo fare sempre riferimento al presente manuale.
- Stoccare il dispositivo in un ambiente consono a quanto riportato sulle etichette presenti sull'imballo e sulle specifiche riportate nel presente manuale
- La vita utile del prodotto è di 10 anni conformemente alla correttezza dell'esecuzione delle operazioni di ordinaria manutenzione previste nel presente manuale. È severamente proibito l'utilizzo del dispositivo oltre la vita utile dichiarata. Al termine della vita utile è possibile procedere secondo le modalità illustrate nel relativo paragrafo
- Il fabbricante non si ritiene responsabile, entro i limiti massimi consentiti dalla legge in vigore, di danni diretti o indiretti, particolari, incidentali o consequenziali causati da:
  - Errato utilizzo del dispositivo
  - Utilizzo improprio del dispositivo ed al di fuori di quanto previsto come destinazione d'uso
  - Utilizzo del dispositivo oltre la vita utile dichiarata nel presente manuale
  - Utilizzo del dispositivo in ambienti non previsti nel presente manuale
  - Utilizzo con pazienti non idonei
  - Distrazione degli operatori o errata applicazione dei comandi e regolazioni
  - Utilizzo senza previa verifica dello stato del dispositivo come riportato nel relativo paragrafo

- Errata manutenzione o mancata manutenzione
- Utilizzo con parti o accessori non compatibili o non approvate dal fabbricante
- Errato smaltimento o smaltimento diverso da quanto previsto nel presente manuale

Il dispositivo è equipaggiato con delle etichette per richiamare l'attenzione su particolari pericoli quali:

Pericolo schiacciamento mano

Porre quindi particolare attenzione quando si effettuano operazioni nelle aree limitrofe a tali simboli.

3.1 INCIDENTI GRAVI

Nel caso in cui si verifichino incidenti gravi che coinvolgono il dispositivo, l'utilizzatore è tenuto a darne tempestiva comunicazione al fabbricante ed all'autorità compentente dello stato membro in cui è installato il dispositivo.

3.2 SIMBOLI PRESENTI SULLE ETICHETTE

	Seguire le istruzioni per l'uso
	Marcatura CE
	Smaltire in maniera appropriata
	Fabbricante
	Data di produzione
	Uso solo interno
	Massima portata

3.3 SIMBOLI PRESENTI NEL MANUALE

	Attenzione!

3.4 SIMBOLI PRESENTI SULL'IMBALLO

	Fragile
	Reciclabile
	Mantenere asciutto
	Mantenere questo lato in alto
	Non utilizzare lame taglienti per aprire

3.5 CONTROINDICAZIONI ED EFFETTI COLLATERALI

Non sono noti particolari effetti collaterali o controindicazioni.
Leggere sempre le avvertenze prima dell'uso.

3.6 RESTRIZIONI SULL'USO

Utilizzare sempre in maniera conforme alla destinazione d'uso prevista e con pazienti che rispettino le prescrizioni di peso riportate sull'etichetta di prodotto.

Non utilizzare mai il dispositivo nelle seguenti condizioni:

- quando l'uso dell'apparecchiatura è controindicato o genera gravi disagi al paziente.
- in condizioni di scarsa stabilità e/o in prossimità di dislivelli (es.: scala , gradino , ecc.).
- con manomissioni e/o modifiche sul prodotto originale
- in atmosfera esplosiva a rischio d'incendio e/o corrosiva o esposta alle intemperie
- in configurazione impropria o quando ci sia il sospetto che possa arrecare danno al paziente
- Associata ad altri dispositivi che possano interferire con l'apparecchiatura

4. CONFIGURAZIONI DISPONIBILI

Il prodotto è disponibile in varie configurazioni a seconda dei moduli utilizzati.

4.1 PARALLELE LINEARI

CODICE	DESCRIZIONE
MP1802	Parallela modulare 2m
MP1803	Parallela modulare 3m
MP1804	Parallela modulare 4m
MP1805	Parallela modulare 5m

4.2 PARALLELE AD ANGOLO

CODICE	DESCRIZIONE
MP1821	Parallela ad angolo 2m X 1m
MP1822	Parallela ad angolo 2m X 2m
MP1823	Parallela ad angolo 2m X 3m
MP1824	Parallela ad angolo 2m X 4m
MP1825	Parallela ad angolo 2m X 5m
MP1831	Parallela ad angolo 3m X 1m
MP1833	Parallela ad angolo 3m X 3m
MP1834	Parallela ad angolo 3m X 4m
MP1835	Parallela ad angolo 3m X 5m
MP1841	Parallela ad angolo 4m X 1m
MP1844	Parallela ad angolo 4m X 4m
MP1845	Parallela ad angolo 4m X 5m
MP1851	Parallela ad angolo 5m X 1m
MP1855	Parallela ad angolo 5m X 5m

Il codice del prodotto, riportato sull'etichetta del prodotto stesso, serve ad identificare tutte le caratteristiche della configurazione del dispositivo.

5. CONTENUTO DELLA CONFEZIONE E CARATTERISTICHE DEL PRODOTTO

Il prodotto viene consegnato in un idoneo imballaggio di cartone in maniera tale che possa essere ricevuto integro e funzionante. Per aprire l'imballo ed estrarre il suo contenuto porre attenzione alle avvertenze ed ai simboli riportati sull'imballo stesso.
Smaltire gli imballi ed il materiale di risulta in maniera consona e seguendo le informazioni riporta sull'imballo e sul presente manuale.

5.1 CONTENUTO DELLA CONFEZIONE

A seconda della configurazione, la confezione contiene tutti i moduli per realizzare il prodotto scelto.
Ogni modulo contiene al suo interno le istruzioni per il montaggio.

5.1.1 PARALLELE LINEARI

	Moduli di base [PZ]				
	MP0001	**MP0002**	**MP0003**	**MP0004**	**MP0005**
MP1802	2	-	-	1	1
MP1803	2	1	-	2	1
MP1804	3	1	-	3	1
MP1805	3	2	-	4	1

5.1.2 PARALLE AD ANGOLO

	Moduli di base [PZ]				
	MP0001	**MP0002**	**MP0003**	**MP0004**	**MP0005**
MP1821	3	-	1	2	1
MP1822	4	-	1	3	1
MP1823	4	1	1	4	1
MP1824	5	1	1	5	1
MP1825	5	2	1	6	1
MP1831	3	1	1	3	1
MP1833	4	2	1	5	1
MP1834	5	2	1	6	1
MP1835	5	3	1	7	1
MP1841	4	1	1	4	1
MP1844	6	2	1	7	1
MP1845	6	3	1	8	1
MP1851	4	2	1	5	1
MP1855	6	4	1	9	1

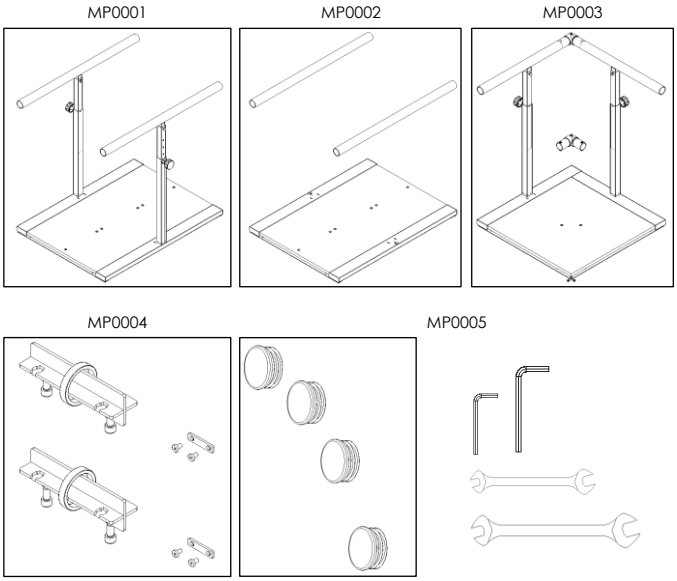

6. MONTAGGIO E PRIMO UTILIZZO

6.1 MONTAGGIO

Il dispositivo viene consegnato smontato. Il montaggio può essere effettuato anche da personale non tecnico.
Per effettuare il montaggio si possono utilizzare gli attrezzi forniti con il codice MP0005.

6.2 PREMONTAGGI PRELIMINARI

È necessario montare i singoli moduli secondo le istruzioni allegate ai moduli stessi. Una volta terminati i montaggi è possibile combinarli tra di loro in maniera tale da ottenere la configurazione acquistata.

6.2.1 FISSAGGIO DI DUE MODULI LINEARI

A seconda della configurazione scelta, è possibile affiancare tra di loro o due moduli MP0001 oppure un modulo MP0001 ed uno MP0002. In entrambi i casi il fissaggio avviene sulla base e sul maniglione.

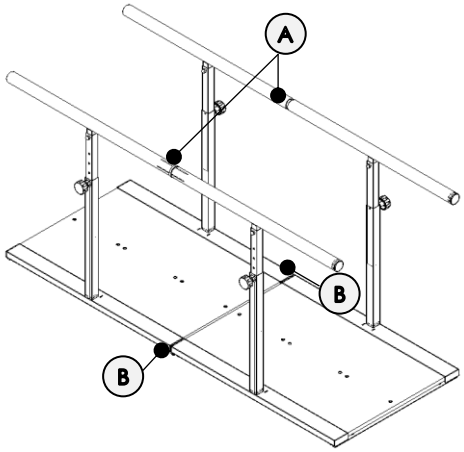

MP0001+MP0001

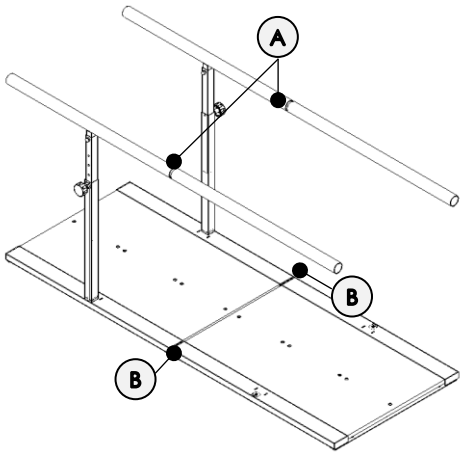

MP0001+MP0002

6.2.1.1 FISSAGGIO DEI CORRIMANDO

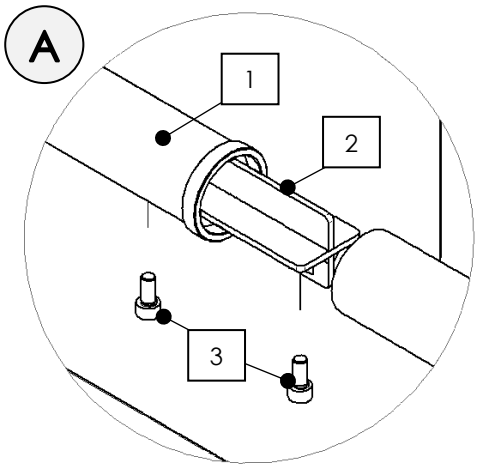

Inserire l'elemento di congiunzione [2] all'interno dei corrimani [1] del primo modulo e fissarli tramite la vite [3].

Avvicinare il secondo modulo in maniera tale che l'elemento di congiunzione entri nel secondo corrimano. Avvitare l'elemento di congiunzione tramite la vite

6.2.1.2 FISSAGGIO DELLE PEDANE

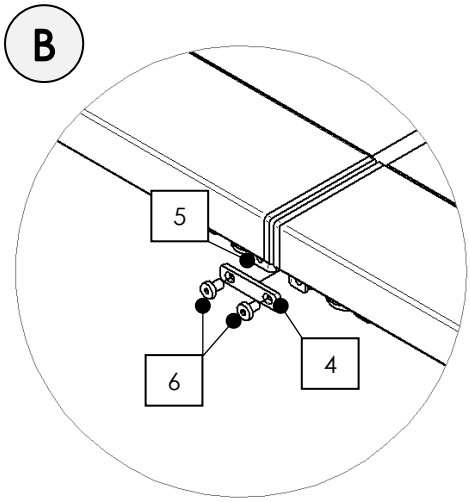

Dopo aver fissato i corrimani, avvicinare la piastrina di fissaggio [4] e fissarla alle apposite sedi delle basi [5] utilizzando le viti [6].

6.2.2 FISSAGGIO CON MODULO AD ANGOLO

6.2.2.1 FISSAGGIO CORRIMANI AD ANGOLO

Non collegare MAI dei moduli MP0002 al modulo d'angolo MP0003.
I moduli d'angolo MP0003 sono compatibili solamente con i moduli MP0001

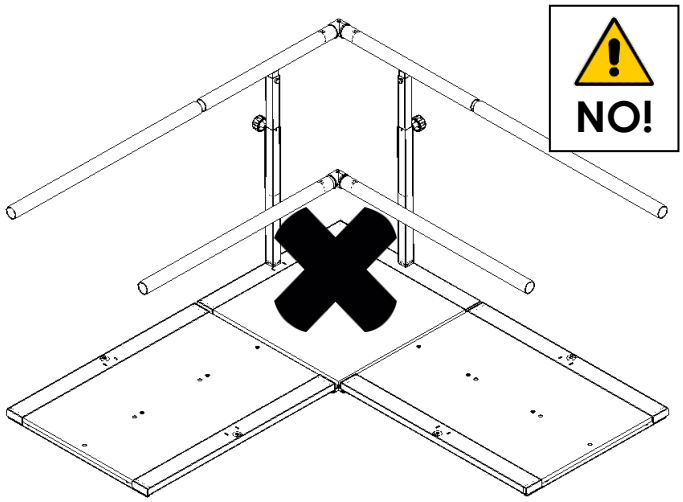

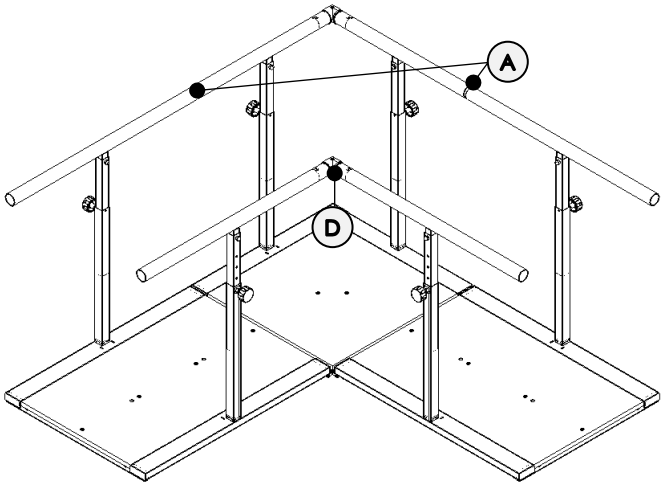

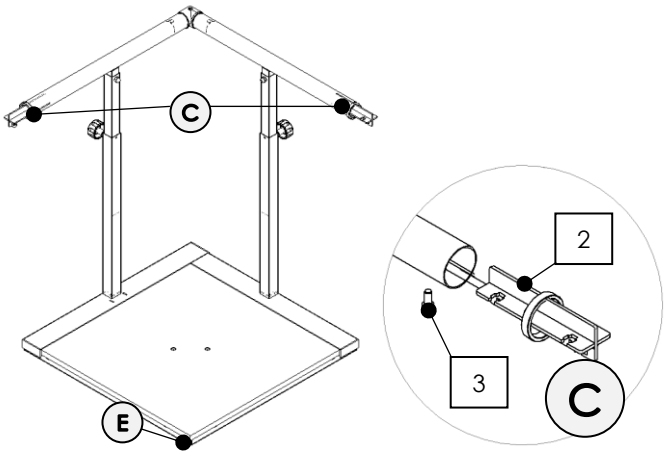

Inserire gli elementi di congiunzione [2] all'interno dei corrimani del modulo ad angolo e fissarli con la vite [3]

Avvicinare un modulo e fissare i corrimani come in figura (A) e figura (D)

Avvicinare poi il secondo modulo e fissare i corrimani come in figura (A) e (D).

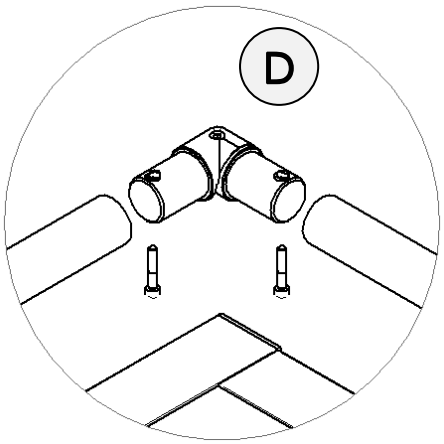

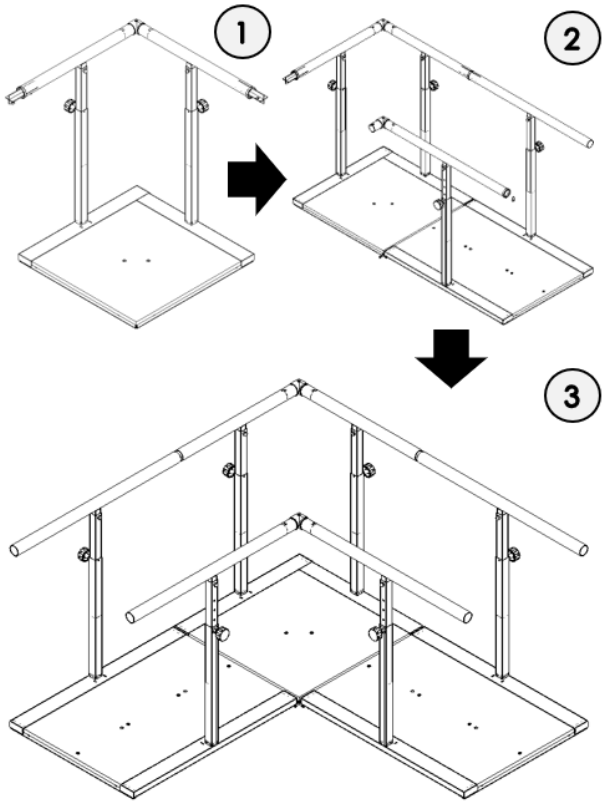

6.2.2.2 FISSAGGIO BASI AD ANGOLO

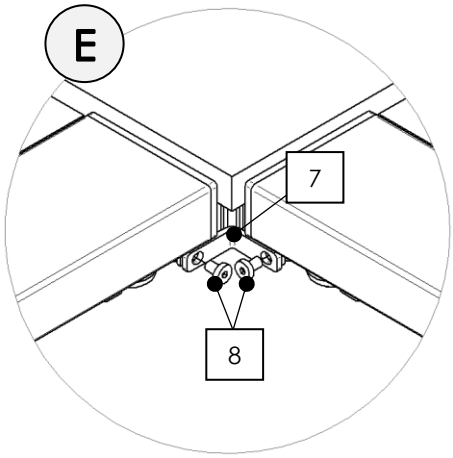

Avvicinare la piastrina di fissaggio [7] alle sedi ed avvitare con le viti [8]

6.2.3 APPLICAZIONE DEI TAPPI

Sui moduli terminali è possibile applicare i tappi MP0005 come in figura.

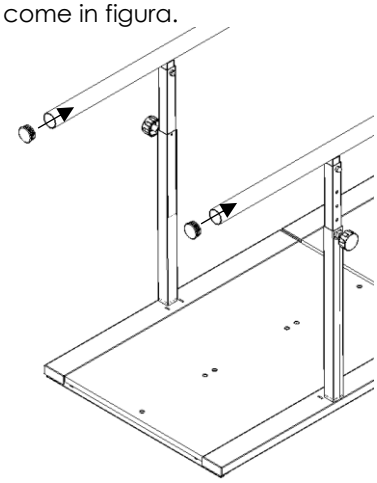

6.3 REGOLAZIONE DEI PIEDINI

Ruotare i piedini [A] presenti nella parte inferiore dei moduli fino a che il modulo non risulta stabile.

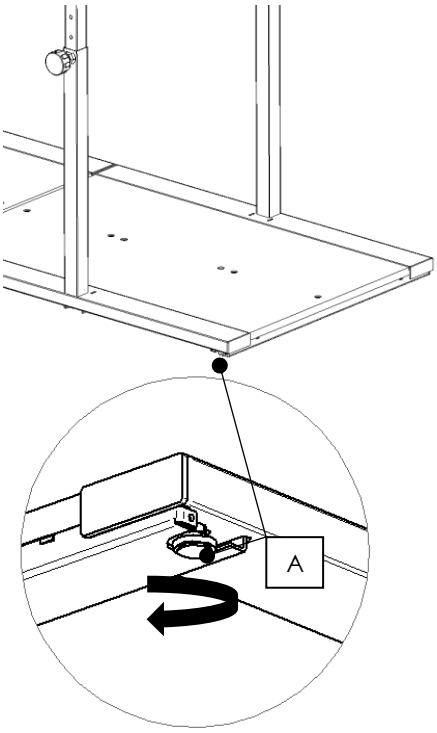

6.4 MONTAGGIO DELLE CONFIGURAZIONI

Utilizzando le regole di assemblaggio del paragrafo precedente è possibile ottenere la configurazione aqcuistata.

6.4.1 MP1802

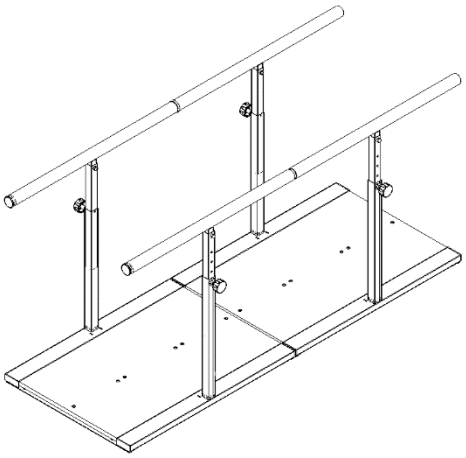

6.4.2 MP1803

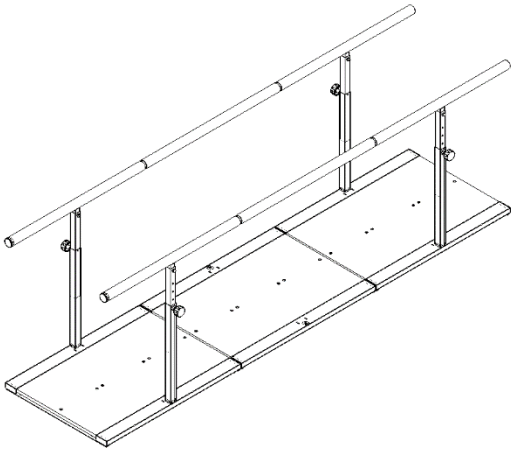

6.4.3 MP1804

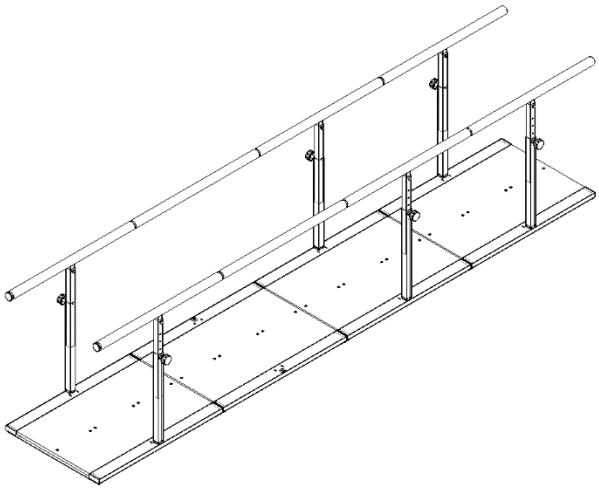

6.5 MP1805

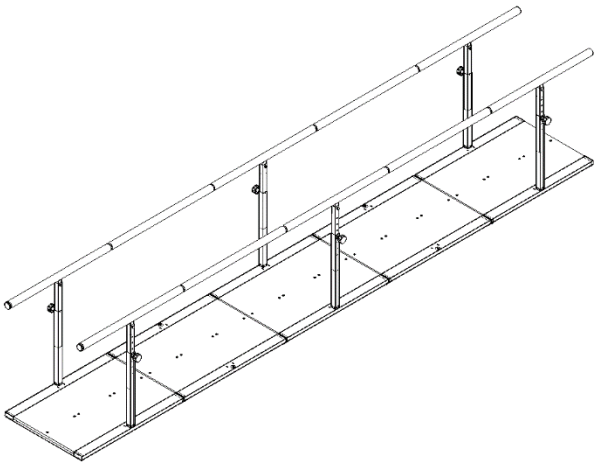

6.6 MP1821

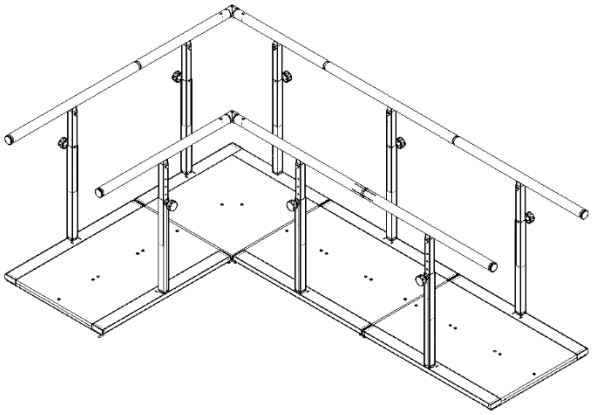

6.7 MP1822

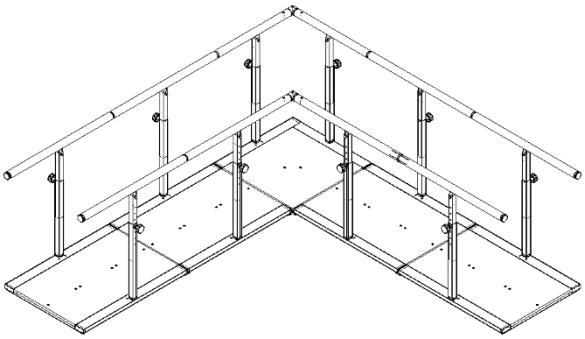

6.8 MP1823

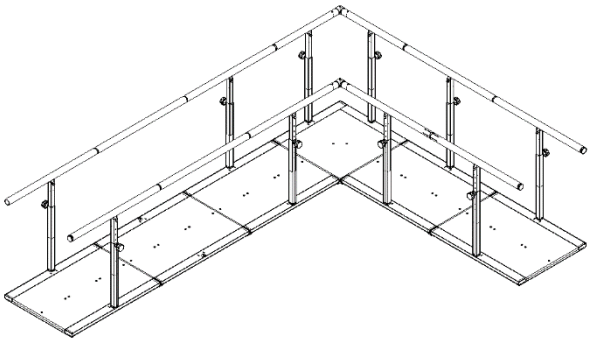

6.9 MP1824

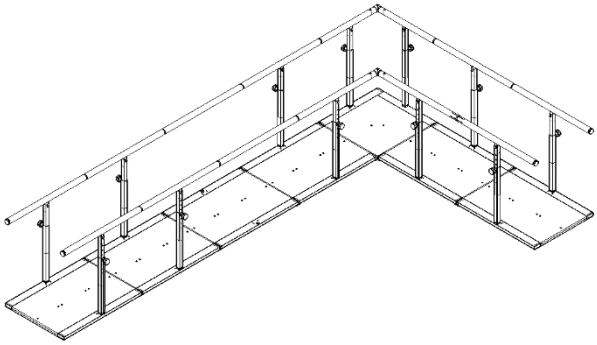

6.10 MP1825

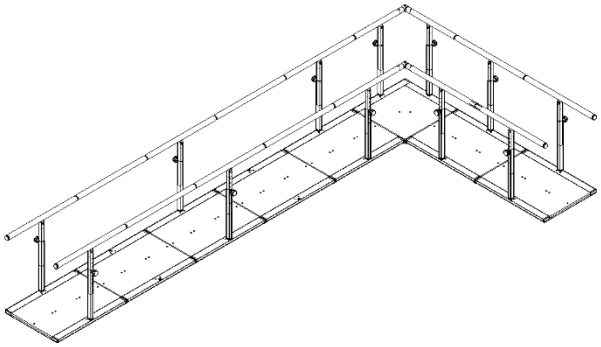

6.11 MP1831

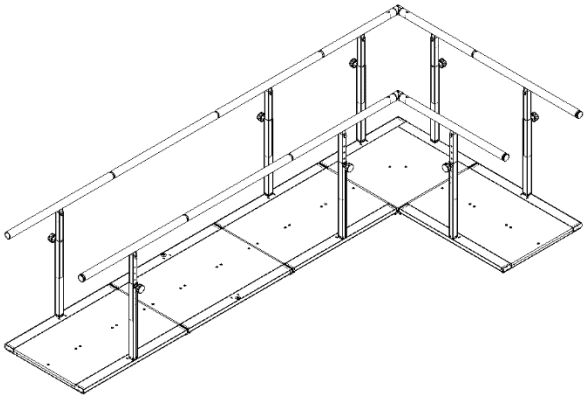

6.12 MP1833

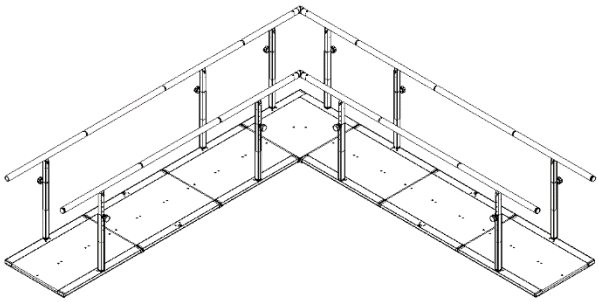

6.13 MP1834

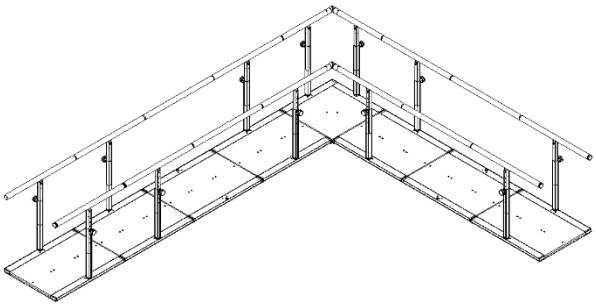

6.14 MP1835

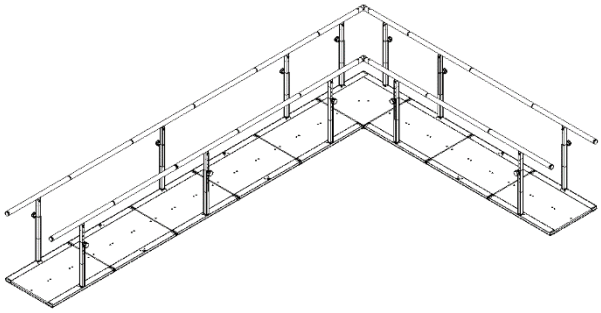

6.15 MP1841

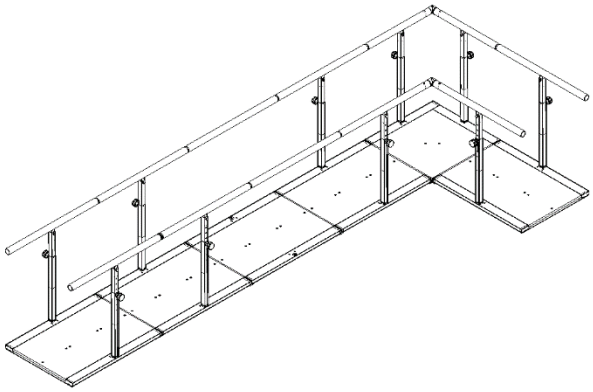

6.16 MP1844

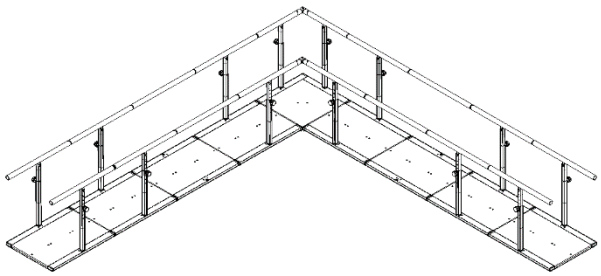

6.17 MP1845

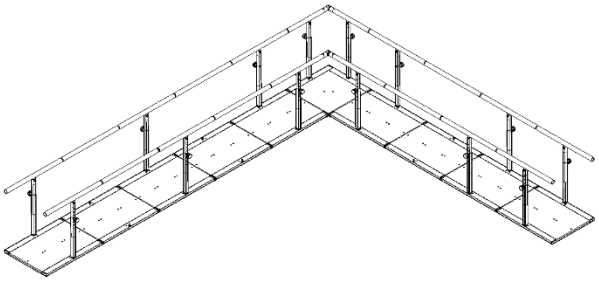

6.18 MP1851

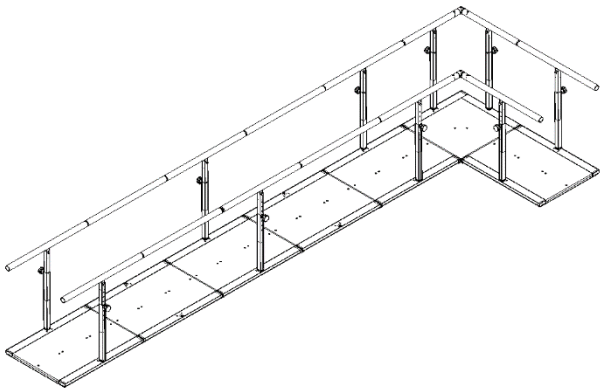

6.19 MP1855

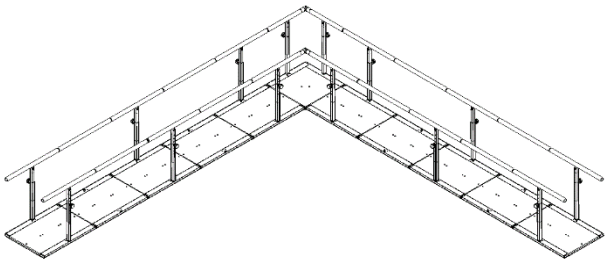

6.20 PRIMO UTILIZZO

Prima di procedere con il primo utilizzo è necessario leggere il presente manuale di istruzioni.
Assicurarsi che il prodotto corrisponda a quanto descritto nel presente manuale e che il contenuto della confezione coincida con quanto descritto nel relativo paragrafo.
Prima di utilizzare il prodotto per la prima volta:

- Verificare che non vi siano componenti del dispositivo all'interno dell'imballo (viti, dadi, volantini…)
- Verificare che non vi siano evidenti segni di danneggiamento o manomissione
- Verificare che non vi siano evidenti segni di allentamento delle viti

7. USO

7.1 AVVERTENZE PRIMA DELL'USO

Prima di ogni uso assicurarsi che:

Il prodotto non presenti evidenti segni di manomissione o danneggiamento
Il prodotto sia stato igienizzato nelle parti a contatto con l'utilizzatore
Siano state valutate le condizioni fisiche e cliniche dell'utilizzatore e che queste siano ritenute consone all'utilizzo del dispositivo
L'ambiente d'uso sia consono con quanto previsto nel presente libretto di istruzioni
Non ci siano particolari pericoli nelle zone limitrofe al dispositivo (mensole, ostacoli, materiali infiammabili, etc…)

7.2 USO DEL DISPOSITIVO

7.2.1 REGOLAZIONE IN ALTEZZA

1) Allentare il manettino di regolazione di due giri [A]
2) Tirare il manettino verso l'esterno [B] e portare in posizione il corrimano [C] (massimo 2 posizione per volta)
3) Rilasciare il manettino facendolo scattare [D]
4) Serrare il manettino [E]

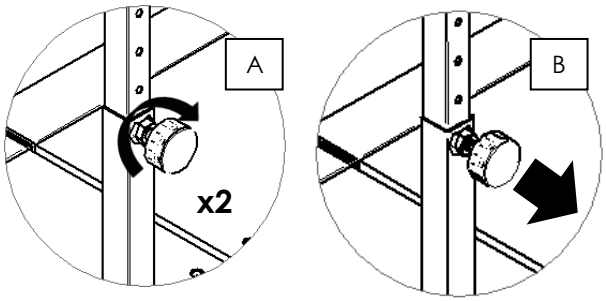

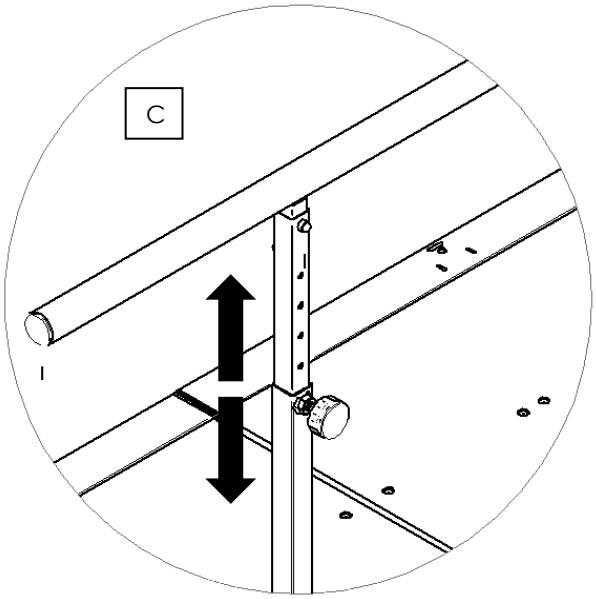

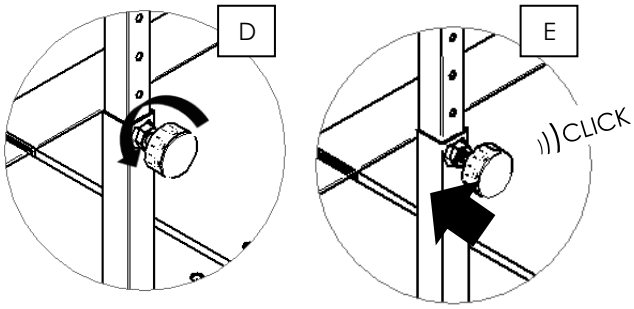

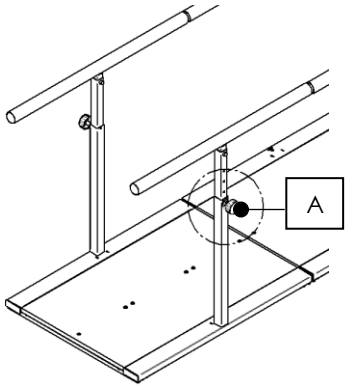

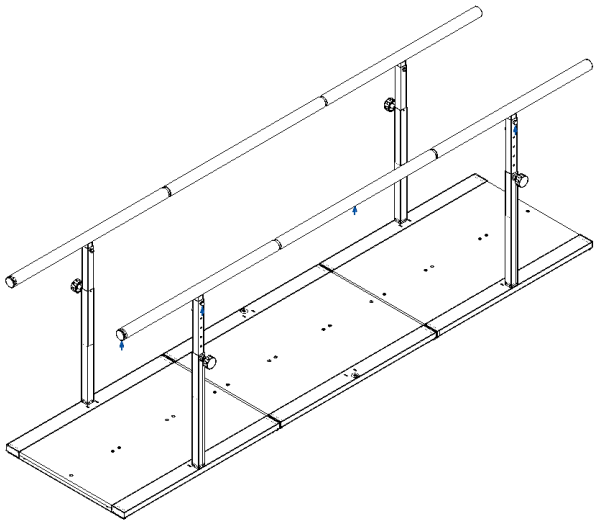

8. ACCESSORI

È possibile applicare alle parallele modulari un'ampia serie di accessori.
Per l'elenco completo degli accessori rivolgersi al proprio distributore o fare riferimento al sito www.chinesport.it.

Utilizzare unicamente accessori Chinesport. Verificare sempre l'etichetta dell'accessorio per valutarne la compatibilità.

9. MANUTENZIONE E VITA UTILE

9.1 MANUTENZIONE ORDINARIA

Per il corretto funzionamento del dispositivo, per la correttezza d'uso, per la sicurezza del paziente e dell'operatore e per il garantimento delle prestazioni del dispositivo è necessario eseguire degli interventi di manutenzione programmata.
Gli interventi di manutenzione ordinaria possono essere eseguiti dagli operatori specializzati o dal personale tecnico autorizzato.

PERIODICITÀ	CATEGORIA	VERIFICA
12 mesi	Ispezione visiva del dispositivo	Integrità dei telai
		Integrità delle pedane
		Presenza dei manettini di regolazione
		Assenza di deformazioni evidenti sulla telaistica
		Assenza di rumori di frizionamento o vibrazioni anomale
	Verifica funzionale	Verifica del corretto funzionamento della regolazione in altezza dei corrimano
		Verifica dei serraggi delle congiunzioni dei moduli

9.2 MALFUNZIONAMENTI, MANUTENZIONE STRAORDINARIA E RIPARAZIONI

Gli interventi di straordinaria manutenzione possono essere eseguiti solamente dal personale autorizzato dal fabbricante pena la cessazione immediata delle eventuali condizioni di garanzia. Il fabbricante declina ogni responsabilità qualora fossero accertate manimossioni del prodotto origninario.
Eventuali malfunzionamenti riscontrati dall'utilizzatore devono essere tempestivamente comunicati al distributore o direttamente al fabbricante e inibiscono l'utilizzo del dispositivo.
Le riparazioni possono essere effettuate solamente da personale tecnico autorizzato dal fabbricante e possono prevedere il ritiro del dispositivo per effettuare le riparazioni necessarie.

9.3 VITA UTILE

La vita utile del dispositivo è definita all'inizio del presente manuale.
Al termine della vita utile è possibile procedere nei seguenti modi:

1) Dismettere il dispositivo secondo quanto riportato nel paragrafo "smaltimento"
2) Richiedere al fabbricante il ricondizionamento e ricertificazione del dispositivo in maniera tale da poter continuare l'uso

Come riportato nel paragrafo "Avvertenze generali" il fabbricante declina ogni resposabilità in merito all'utilizzo del disositivo oltre la vita utile stabilita nel presente manuale.

10. PULIZIA

É necessario eseguire le operazioni di pulizia del dispositvo al termine di ogni utilizzo qualora il dispositivo fosse destinato a diversi utilizzatori.

10.1 LAVAGGIO

Rimuovere la polvere dalle parti metalliche utilizzando detergenti non aggressivi ed asciugando immediatamente dopo il lavaggio.
Detergere con prodotto neutro le pedane con un panno umido asciugando immediatamente le superfici.

10.2 DISINFEZIONE

Per la disinfezione del prodotto utilizzare disinfettazione a basso contenuto di cloro, quali AMUCHINA® 10% o soluzioni equivalenti con concentrazione di ipoclorito di sodio allo 0.1% e con il seguente spettro d'azione:

- battericida in presenza di sostanze interferenti secondo EN 1276:1997;
- fungicida in presenza di sostanze interferenti secondo EN 1650:1997;
- battericida test di superficie secondo EN 13697:2001;
- fungicida test di superficie secondo EN 13697:2001;
- attivo su Salmonella tiphymurium secondo EN 13697:2001;
- attivo su: HIV, HAV - HBV, HCV;
- virucida secondo EN14476:2005;
- attivo su Virus influenzale H1N1 secondo EN14476:2005.

Per l'utilizzo in sicurezza fare riferimento al pieghevole istruzioni inserito nel prodotto

11. SMALTIMENTO

Smaltire il dispositivo differenziando i singoli componenti secondo quanto previsto dalle vigenti normative.
La raccolta differenziata del rifiuto e le successive operazioni di trattamento, recupero e smaltimento favoriscono la produzione di apparecchiature con materiali riciclati e limitano gli effetti negativi sull'ambiente e sulla salute eventualmente causati da una gestione impropria del rifiuto. Lo smaltimento abusivo del prodotto da parte dell'utente comporta l'applicazione di sanzioni amministrative e/o provvedimenti penali secondo le vigenti normative.

12. SPECIFICHE TECNICHE

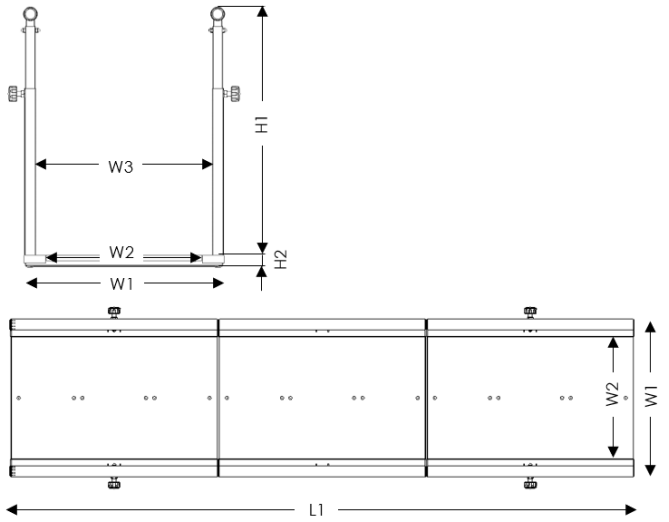

W1 [cm]	W2 [cm]	W3 [cm]	H1 [cm]	H2 [cm]
73,5	57	65	77-107	4,5

	L1 [m]
MP1802	2
MP1803	3
MP1804	4
MP1805	5

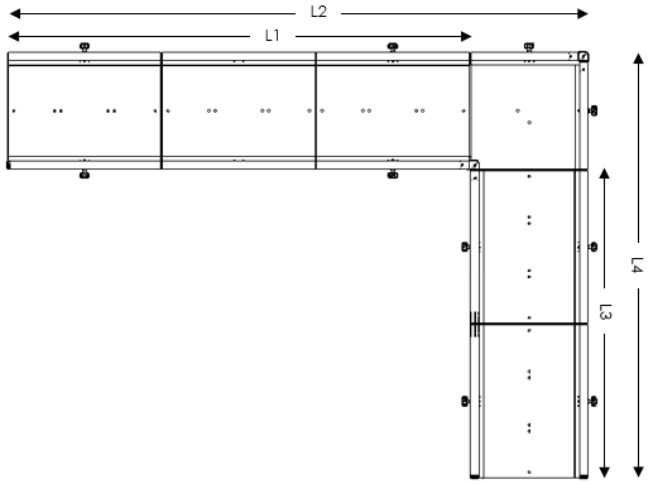

	L1 [m]	L2 [m]	L3 [m]	L4 [m]
MP1821	2	1	2,75	1,75
MP1822	2	2	2,75	2,75
MP1823	2	3	2,75	3,75
MP1824	2	4	2,75	4,75
MP1825	2	5	2,75	5,75
MP1831	3	1	3,75	1,75
MP1833	3	3	3,75	3,75
MP1834	3	4	3,75	4,75
MP1835	3	5	3,75	5,75
MP1841	4	1	4,75	1,75
MP1844	4	4	4,75	4,75
MP1845	4	5	4,75	5,75
MP1851	5	1	5,75	1,75
MP1855	5	5	5,75	5,75

13. RISOLUZIONE DEI PROBLEMI

Problema	Causa	Soluzione
La regolazione in altezza non funziona	Il volantino non è stato sufficientemente allentato	Allentare il manettino
	Il volantino non è stato tirato verso l'esterno	Tirare il manettino verso l'esterno
	Altro	Contattare il Service
I moduli o i corrimani non sono più collegati tra loro	La piastrina di fissaggio delle pedane non è stata avvitata	Avvitare la piastrina di fissaggio
	La piastrina di fissaggio delle pedane è mancante	Verificare negli imballi o contattare il Service
	L'elemento di congiunzione dei corrimani non è fissato	Fissare l'elemento di congiunzione dei corrimani
	L'elemento di congiunzione dei corrimani è mancante	Verificare negli imballi o contattare il Service
	Altro	Contattare il Service

14. PARTI DI RICAMBIO

Contattare il rivenditore od il servizio di assistenza tecnica del fabbricante per ottenere informazioni in merito alle parti di ricambio. Utilizzare solo parti di ricambio originali fornite dal fabbricante o dai distributori autorizzati.

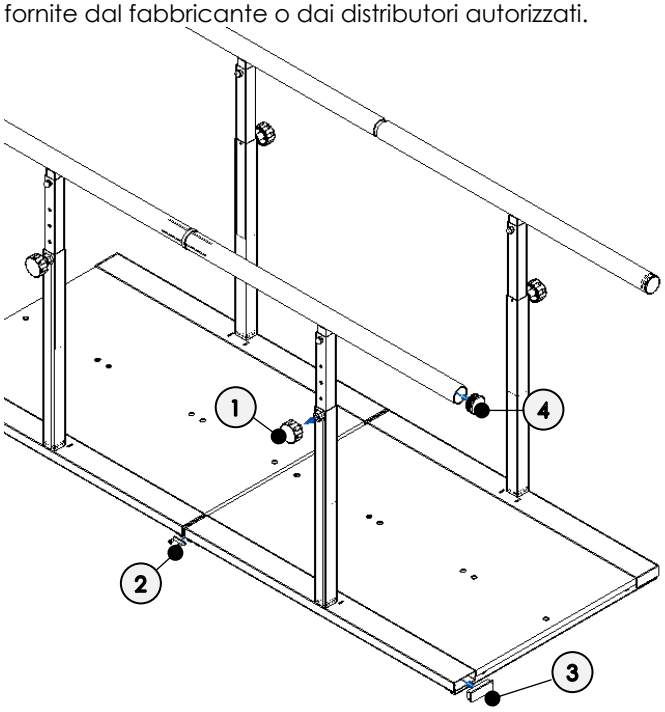

1	Manettino regolazione	3	Tappo base
2	Piastrina di congiunzione	4	Tappo corrimano

15. GARANZIA

15.1 CONDIZIONI GENERALI

Tutti i prodotti Chinesport sono garantiti da difetti di materiali o di fabbricazinoe per un periodo di 24 mesi dalla data di vendita del prodotto, salvo eventuali esclusioni, limitazioni o condizioni definite in fase di fornitura del prodotto stesso.
La garanzia non è da intendersi valida in caso di uso improprio, manomissione del dispositivo, abuso o modifica del prodotto o per qualsiasi uso od operazione non esplicitamente riportate nel presente manuale.
La garanzia non è valida nel caso in cui il dispositivo non sia stato oggetto di una corretta e documentata manutenzione secondo quanto riportato nel presente manuale o nel caso in cui non siano rispettate le indicazioni in merito a sotccaggio, pulizia ed igienizzazione.
Il fabbricante non è responsabile per i danni o le lesioni o qualisasi situazione causata da un'errata installazione o configurazione del dispositivo o da un uso dell'apparecchiatura non aderente a quanto riportato e previsto nei manuali di installazione, montaggio ed uso.
Il fabbricante non garantisce i propri prodotti contro difettosità o danni in presenza di condizioni straordinarie quali: calamità naturali, manutenzioni e riparazioni non autorizzate, alimentazione elettrica non conforme (dove previsto), utilizzo di parti o componenti o accessori non originali, danni di spedizione non direttamente gestita dal fabbricante, mancata manutenzione, negligenza manifesta da parte dell'utilizzatore o dell'operatore.

La garanzia non copre i materiali di consumo, le batterie ricaricabili, e in generale tutto il materiale soggetto ad usura, i guasti causati da urti, cadute, uso errato o improprio, eventi accidentali, danni causati dal trasporto. Qualora l'apparecchiatura risulti manomessa, la garanzia decade automaticamente.

15.2 RIPARAZIONI IN GARANZIA

Nel caso di una segnalazione di presenza di difetti nei materiali o di fabbricazione, il fabbricante valuta se il difetto è coperto da garanzia
Le riparazioni in garanzia dovranno essere richieste espressamente e si intendono presso il nostro laboratorio, previa autorizzazione e con rilascio del numero di rientro.
Per i prodotti inviati con l'imballo originale, la spedizione di ritorno sarà effettuata in porto franco.
Per la riparazione in garanzia occorre un documento fiscale dove la data d'acquisto rientri nei tempi di garanzia, (bolla di vendita, fattura d'acquisto, scontrino fiscale).

I costi relativi alla manodopera per la riparazione in garanzia (nel momento in cui si sia accertata la validità delle condizioni di garanzia) sono a carico del fabbricante.
La riparazione di un prodotto o la sostituzione dello stesso non rinnova nè proroga i termini e le scadenze della garanzia.

15.3 RIPARAZIONI FUORI GARANZIA

I prodotti fuori garanzia possono essere riparati dal fabbricante mediante restituzione previa autorizzazione della stessa da parte del servizio di assistenza tecnica. I costi di raparazione comprensivi di spedizione, materiale e manodopera sono da intendersi a carico del cliente o del rivenditore. Le parti ed i componenti oggetto della riparazione sono da intendersi coperti da garanzia per 24 mesi a decorrere dalla data di ricevimento del dispositivo riparato.

15.4 PRODOTTI NON DIFETTOSI

Nel caso in cui il fabbricante non riscontrasse malfuzionamenti o difettosità di prodotti restituiti si conclude che il prodotto non è da intendersi difettoso. I costi di spedizioni e di gestione del dispositivo verranno addebitati al cliente o distributore.

15.5 RIPARAZIONI A DOMICILIO

In caso di riparazione presso il cliente, occorre richiesta scritta ove siano indicate le generalità complete del richiedente, il tipo di macchina ed il guasto.
Il costo chilometrico del trasferimento del tecnico è da concordare in relazione all'urgenza del cliente.
Nel caso in cui la macchina in oggetto dell'intervento sia in garanzia saranno addebitati solamente i costi del trasferimento.
Il tempo viene conteggiato dalla partenza del tecnico dal nostro laboratorio fino al suo rientro, l'ora di rientro sarà stimata sulla base del tempo impiegato all'andata

15.6 PARTI DI RICAMBIO

È possibile chiedere elenco dettagliato di tutte le parti di ricambio al fabbricante.
Le parti di ricambio vengono vendute a seguito di richiesta di offerta formale al servizio di assistenza tecnica. I tempi di evasione sono correlati alla disponibilità delle parti. Non si accettano resi per le parti di ricambio.
Il pagamento sarà contrassegno, salvo accordi particolari.

16. REGISTRAZIONI INTERVENTI E MANUTENZIONI

APPARECCHIATURA	DATA INSTALLAZIONE	NUMERO DI SERIE

DATA INTERVENTO	OPERAZIONI ESEGUITE	TECNICO INCARICATO	FIRMA	PROSSIMA VERIFICA

CHINESPORT SPA
Via Croazia 2
33100 UDINE
Italy
MADE IN ITALY